YAT

电话(TEL)
0573-83225888-503

网址(Http)
www.yattool.com

料　　号	8458-5105001-061
制作日期	2016-1-20
尺　　寸	A5(148.5x210)
运用软件	CorelDRAW X4
客　　户	US005
材质,表面处理	80g双胶纸
设计人员	张妹珍

颜　色				K
专　色				
页　　数	15张A4纸			
备　注	黑白印刷			

EARTHWISE™
The Clean Air Choice

OPERATOR'S MANUAL

United States Patent Pending

20 in. 24 VOLT CORDLESS LAWN MOWER WITH 20 AMP HOUR BATTERY

60220

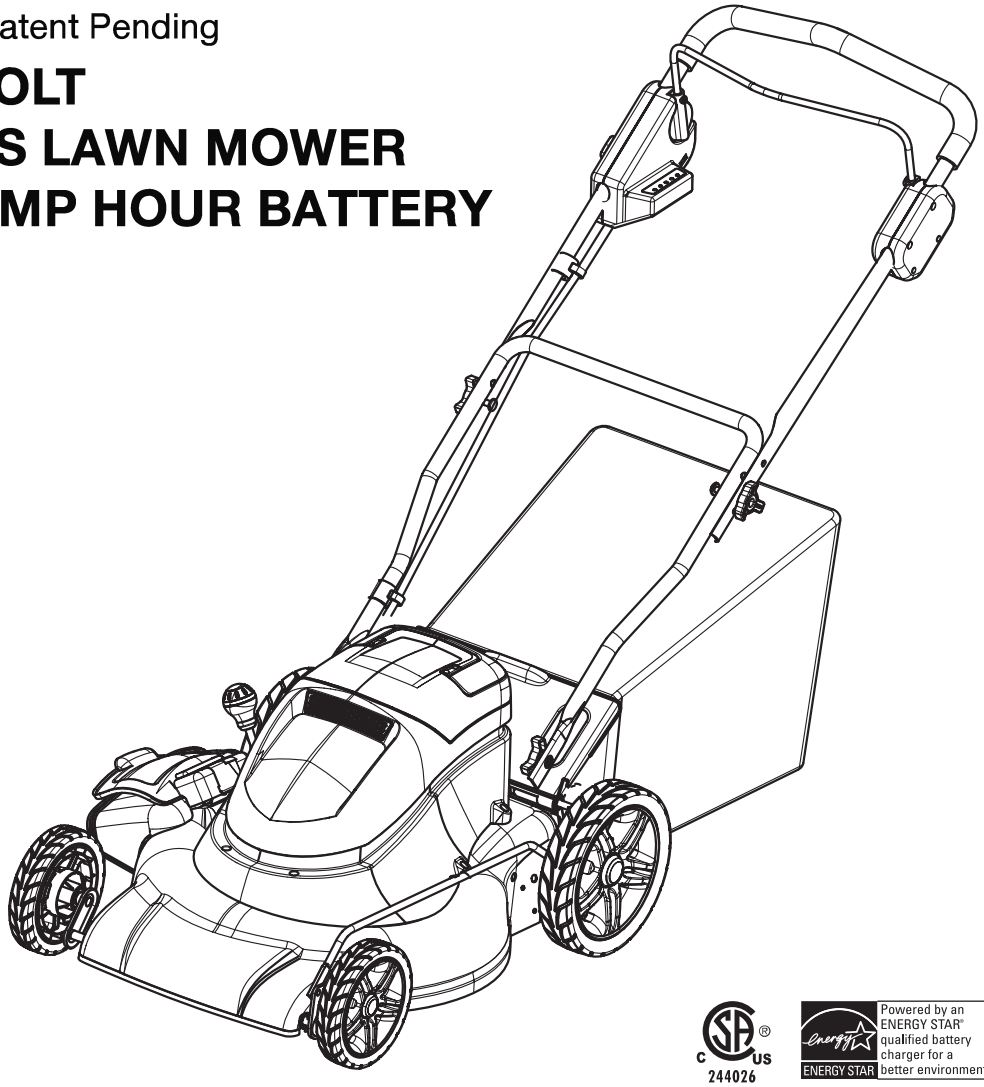

244026

Powered by an ENERGY STAR® qualified battery charger for a better environment

Actionné par un chargeur certifié par ENERGY STAR® pour un environnement plus propre

BATTERY MUST BE CHARGED BEFORE FIRST USE. SEE PAGE 11 FOR INSTRUCTIIONS.

Your lawn mower has been engineered and manufactured to our high standard for dependability, ease of operation, and operator safety. Properly cared for, it will give you years of rugged, trouble-free performance.

WARNING: To reduce the risk of injury, the user must read and understand the operator's manual before using this product.

Thank you for your purchase.

DO NOT RETURN THIS PRODUCT TO THE STORE. OPERATING, ASSEMBLY, PARTS, SEVICE QUESTIONS? CALL 1-800-377-5888 (USA), 1-800-561-0004 (CAN) BETWEEN 7:30 AM - 4:30 PM EST FOR ASSISTANCE.

SAVE THIS MANUAL FOR FUTURE REFERENCE

TABLE OF CONTENTS

- Introduction 2
- General Safety Rules 3
- Specific Safety Rules 3-4
- Symbols 5-6
- Features 7-8
- Assembly 8-10
- Operation 10-13
- Maintenance 14-16
- Troubleshooting 17
- Exploded View/Parts List 18
- Warranty 19
- Parts Ordering / Service ..... Back Page

INTRODUCTION

This product has many features for making its use more pleasant and enjoyable. Safety, performance, and dependability have been given top priority in the design of this product making it easy to maintain and operate.

GENERAL SAFETY RULES

WARNING:

READ AND UNDERSTAND ALL INSTRUCTIONS. Failure to follow all instructions listed below and on the machine may result in electric shock, fire, and/or serious personal injury.

READ ALL INSTRUCTIONS

- This lawn mower is capable of amputating hands and feet and throwing objects. Failure to observe all safety instructions could result in serious injury or death.
- Do not use the lawn mower in damp or wet conditions or operate in the rain.
- Never allow adults to operate the product without proper instruction.
- Keep the area clear of all bystanders, children, and pets while mowing. Stop machine if anyone enters the area.
- Tragic accidents can occur if the operator is not alert to the presence of children. Children are often attracted to the machine and the mowing activity. Never assume that children will remain where you last saw them.
  - Keep children out of the mowing area and under the watchful care of a responsible adult other than the operator.
  - Be alert and turn mower off if a child enters the area.
  - Never allow children to operate the lawn mower.
  - Use extra care when approaching blind corners, shrubs, trees, or other objects that may block your view of a child.
- Do not wear loose clothing or jewelry. They can be caught in moving parts. Use of rubber gloves and footwear is recommended when working outdoors.
- Keep firm footing and balance. Do not overreach. Overreaching can result in loss of balance.
- Do not operate the equipment while barefoot or when wearing sandals or similar lightweight footwear. Wear protective footwear that will protect your feet and improve your footing on slippery surfaces.
- Do not leave the mower unattended while running.
- Keep hands and feet away from cutting area. Keep clear of the discharge opening at all times.
- Operate the lawn mower only in daylight or good artificial light.
- Always wear safety glasses with side shields. Everyday glasses have only impact resistant lenses. They are NOT safety glasses. Following this rule will reduce the risk of eye injury. Use face mask if environment is dusty.
- Wear safety glasses or goggles that are marked to comply with ANSI Z87.1 standard when operating this product.
- Use the right appliance. Do not use the lawn mower for any job except that for which it is intended.
- Do not force the lawn mower. It will do the job better and safer at the rate for which it was designed.
- Stay alert, watch what you are doing and use common sense when operating the lawn mower. Do not operate the mower while tired or under the influence of drugs, alcohol, or medication. A moment of inattention while operating the lawn mower may result in serious personal injury.
- Keep machine in good working condition. Keep blades sharp and guards in place and in working order.
- Check all nuts, bolts, and screws at frequent intervals for proper tightness to be sure the equipment is in safe working condition.
- Stop the motor,remove the switch key, and wait until the blade comes to a complete stop before cleaning the lawn mower, removing the grass catcher, or unclogging the discharge opening.
- When not in use, mower should be stored indoors in a dry, locked up place—out of the reach of children.

⚠ WARNING: Some dust and debris created by the use of this tool could contain chemicals known to the State of California to cause cancer and birth defects or other reproductive harm. Some examples of these chemicals are:

* chemicals in fertilizers
* compounds in insecticides, herbicides and pesticides
* arsenic and chromium from chemically treated lumber.

Your risk from exposure to these chemicals varies, depending on how often you do this type of work. To reduce your exposure, work in a well-ventilated area and with approved safety equipment, such as dust masks that are specially designed to filter out microscopic particles.

⚠ WARNING: California Proposition 65:
This product contains chemicals known to the State of California to cause cancer, birth defects or other reproductive harm.

SPECIFIC SAFETY RULES

- Do not operate the mower without the entire grass catcher, discharge guard, rear guard, or other safety protective devices in place and working.
- Follow manufacturer's instructions for proper operation and installation of accessories. Only use accessories approved by the manufacturer.
- Do not mow on wet grass or excessively steep slopes. Poor footing could cause a slip and fall accident. Walk, never run.
- Use extra care when approaching blind corners, shrubs, trees, or other objects that may block your view.

- Clear the work area before each use. Remove all objects such as rocks, sticks, wire, bones, toys, or other objects which can be thrown by the blade.Stay behind the handle when the motor is running.
- Avoid holes, ruts, bumps, rocks, or other hidden objects. Uneven terrain could cause a slip and fall accident.
- Do not mow near drop-offs, ditches, or embankments.
- Mow across the face of slopes, never up and down. Exercise extreme caution when changing direction on slopes.
- Plan your mowing pattern to avoid discharge of material toward roads, sidewalks, bystanders and the like. Also, avoid discharging material against a wall or obstruction, which may cause the material to ricochet back toward the operator.
- Do not pull the mower backward unless absolutely necessary. If you must back the mower away from a wall or obstruction, first look down and behind to avoid tripping.
- Never direct discharged material toward anyone. Avoid discharging material against a wall or obstruction. Material may ricochet back toward the operator. Stop the blade when crossing gravel surfaces.
- Objects struck by the lawn mower blade can cause severe injuries to persons. The lawn should always be carefully examined and cleared of all objects prior to each mowing.

SPECIFIC SAFETY RULES

- If the lawn mower strikes a foreign object, follow these steps:
  - Stop the lawn mower and release the switch control bail wire.
  - Remove the switch key.
  - Thoroughly inspect the mower for any damage.
  - Repair any damage before restarting and continuing to operate the mower.
- Stop the motor, remove the switch key, and wait until the blade comes to a complete stop before removing the grass catcher or unclogging the chute. The cutting blade continues to rotate for a few seconds after the motor is shut off. Never place any part of the body in the blade area until you are sure the blade has stopped rotating.
- If the mower should start to vibrate abnormally, stop the motor and check immediately for the cause. Vibration is generally a warning of trouble.
- Service on the product must be performed by qualified repair personnel only. Service or maintenance performed by unqualified personnel could result in injury to the user or damage to the product.
- Use only identical replacement parts when servicing the product. Use of unauthorized parts may create a risk of serious injury to the user, or damage to the product.
- Do not place batteries near fire or heat. This will reduce the risk of explosion and possibly injury.
- Do not open or mutilate battery (ies). Released electrolyte is corrosive and may cause damage to the eyes or skin. It may be toxic if swallowed.
- If electrolyte contacts the skin, wash it off immediately with water.
- If electrolyte contacts the eyes, flush thoroughly and immediately with water. Seek medical attention.

SAFETY RULES FOR CHARGER

- Do not abuse the cord. Never use the cord for carrying, pulling or unplugging the power tool. Keep cord away from heat, oil, sharp edges or moving parts. Damaged or entangled cords increase the risk of electric shock.
- Use of an attachment not recommended or sold by the battery charger manufacturer may result in a risk of fire, electric shock, or injury to persons. Following this rule will reduce the risk of electric shock, fire, or serious personal injury.
- Do not service mower with switch key or charger installed.
- Do not use the charger when the ambient temperature is above 40°C (104°F) or below 0°C (32°F).
- Do not operate charger with a damaged cord or plug, which could cause shorting and electric shock. If damaged, have the charger replaced by an authorized serviceman.
- Do not operate charger if it has received a sharp blow, been dropped, or otherwise damaged in any way. Take it to an authorized service center for electrical check to determine if the charger is in good working order.
- Unplug charger from outlet before attempting any maintenance or cleaning to reduce the risk of electric shock.
- Disconnect charger from the power supply when not in use to prevent damage to the charger during a power surge.
- Risk of electric shock. Do not touch uninsulated portion of output connector or uninsulated battery terminal.
- Do not expose charger to wet or damp conditions. Water entering charger will increase the risk of electric shock.
- Make sure cord is located so that it will not be stepped on, tripped over, come in contact with sharp edges or moving parts or otherwise subjected to damage or stress. This will reduce the risk of accidental falls, which could cause injury, and damage to the cord, which could result in electric shock.
- Keep cord and charger away from heat to prevent damage to housing or internal parts.
- Do not let gasoline, oils, petroleum-based products, etc. come in contact with plastic parts. They contain chemicals that can damage, weaken, or destroy plastic.
- An extension cord should not be used unless absolutely necessary. Use of improper extension cord could result in a risk of fire and electric shock. If extension cord must be used, make sure:
  a. That pins on plug of extension cord are the same number, size and shape as those of plug on charger.
  b. That extension cord is properly wired and in good electrical condition; and
  c. That wire size is large enough for AC ampere rating of charger as specified below:

Cord Length (Feet)	25'	50'	100'
Cord Size (AWG)	16	16	16

NOTE: AWG = American Wire Gauge

- Save these instructions. Refer to them frequently and use them to instruct others who may use this product. If you loan someone this lawn mower,loan them these instructions also.

SYMBOLS

Some of the following symbols may be used on this product. Please study them and learn their meaning. Proper interpretation of these symbols will allow you to operate the product better and safer.

SYMBOL	NAME	DESIGNATION/EXPLANATION
V	Volts	Voltage
A	Amperes	Current
Hz	Hertz	Frequency (cycles per second)
W	Watt	Power
hrs	Hours	Time
gal	Gallon	Volume
qt	Quart	Volume
	Wet Conditions Alert	Do not expose to rain or use in damp locations.
	Read The Operator's Manual	To reduce the risk of injury, user must read and understand operator's manual before using this product.
	Eye Protection	Always wear safety goggles or safety glasses with side shields and, as necessary, a full face shield when operating this product.
	Safety Alert	Precautions that involve your safety.
	Electric Shock	Failure to use in dry conditions and to observe safe practices can result in electric shock.

SYMBOLS

The following signal words and meanings are intended to explain the levels of risk associated with this product.

SYMBOL	SIGNAL	MEANING
⚠	**DANGER:**	Indicates an imminently hazardous situation, which, if not avoided, will result in death or serious injury.
⚠	**WARNING:**	Indicates a potentially hazardous situation, which, if not avoided, could result in death or serious injury.
⚠	**CAUTION:**	Indicates a potentially hazardous situation, which, if not avoided, may result in minor or moderate injury.
	CAUTION:	(Without Safety Alert Symbol) Indicates a situation that may result in property damage.

SERVICE

Servicing requires extreme care and knowledge and should be performed only by a qualified service technician. For service we suggest you return the product to your nearest **AUTHORIZED SERVICE CENTER** for repair. When servicing, use only identical replacement parts.

⚠ **WARNING:**

To avoid serious personal injury, do not attempt to use this product until you read thoroughly and understand completely the operator's manual. If you do not understand the warnings and instructions in the operator's manual, do not use this product. Call EarthWise customer service for assistance.

⚠ **WARNING:**

The operation of any power tool can result in foreign objects being thrown into your eyes, which can result in severe eye damage. Before beginning power tool operation, always wear safety goggles or safety glasses with side shields and, when needed, a full face shield. We recommend Wide Vision Safety Mask for use over eyeglasses or standard safety glasses with side shields. Always use eye protection which is marked to comply with ANSI Z87.1.

SAVE THESE INSTRUCTIONS

FEATURES

PRODUCT SPECIFICATIONS

*Battery .....24 V 20AH sealed
Input .....24 V, DC only
No-load Speed .....3,500 r/min. (RPM)
Cutting Path ..... 20 in.
Height Adjustments.....1-1/2 in. to 4 in.
Wheel Size..... 7 in. front, 9-1/2 in. rear
Weight ..... 41 kg (90 lb)

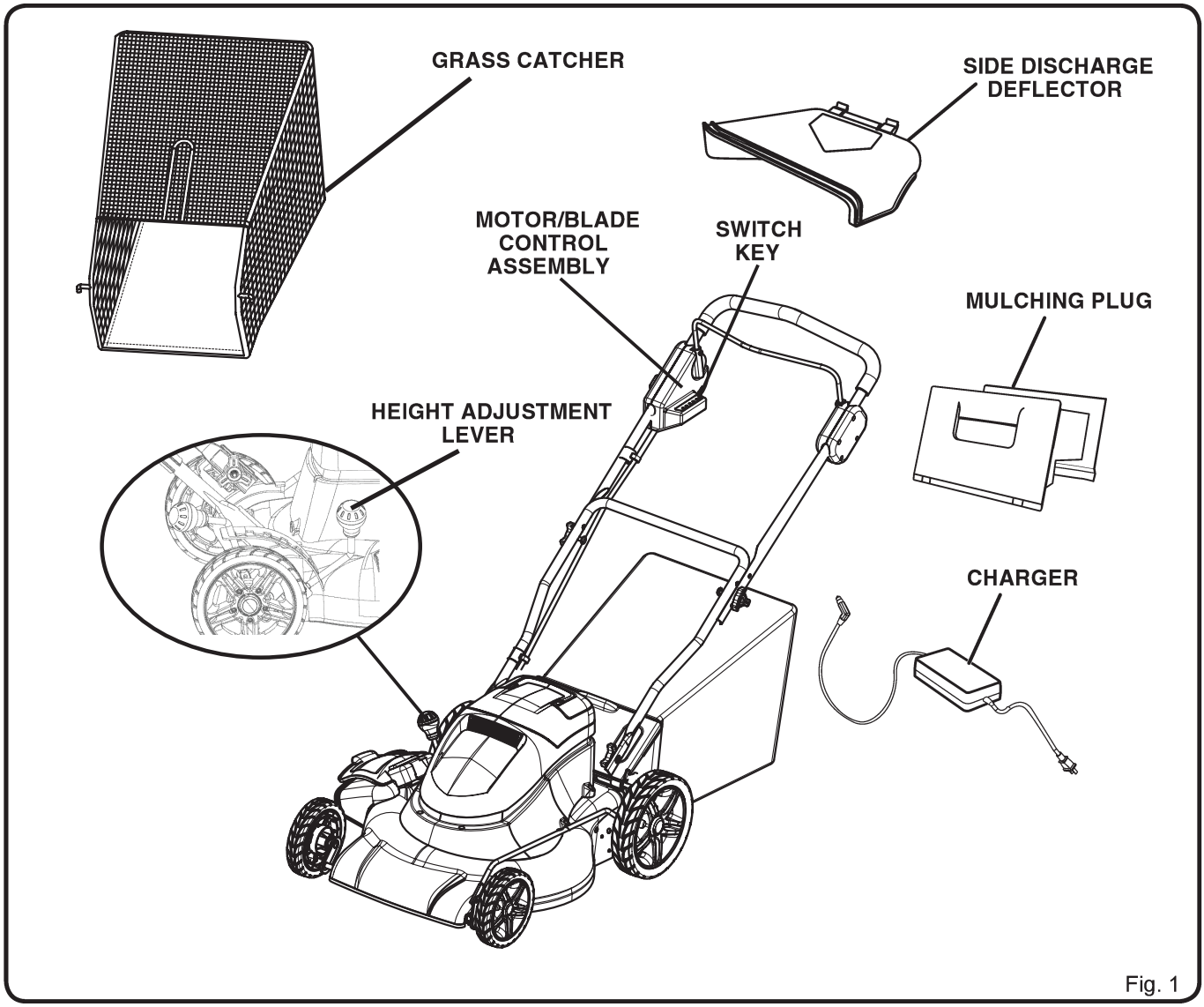

Fig. 1

This product contains a rechargeable sealed lead- acid battery. Battery must be recycled. Do not dispose of this product in fire.Battery inside this product may explode or leak. Before disposing of damaged or worn out battery packs,contact your local waste disposal agency, or the local Environmental Protection Agency for information and specific instructions. Take the battery to a local recycling and/ or disposal center for disposal. Never throw the battery pack away in a standard receptacle or have it incinerated.

FEATURES

KNOW YOUR LAWN MOWER

See Figure 1.

The safe use of this product requires an understanding of the information on the product and in this operator's manual as well as a knowledge of the project you are attempting. Before use of this product, familiarize yourself with all operating features and safety rules.

BATTERY METER

The battery meter measures the amount of charge remaining in the battery.

GRASS CATCHER

The grass catcher prevents grass clippings from being strewn across your lawn as you mow.

HEIGHT ADJUSTMENT LEVER

The height adjustment lever provides cutting height adjustments.

MOTOR/BLADE CONTROL ASSEMBLY

The motor/blade control, located on the upper handle of the mower, engages and disengages the motor and blade.

MULCHING PLUG

Your mower is equipped with a mulching plug that allows the blade to cut and recut the grass for finer clippings.

SWITCH KEY

The switch key must be inserted before the mower can be started.

SIDE DISCHARGE DEFLECTOR

Use the side discharge deflector on your mower when the grass is too high to mulch or when side discharging is preferred. The grass clippings produced when using the side discharge deflector are noticeably larger than those produced when using the mulching plug.

ASSEMBLY

UNPACKING

This product requires assembly.

- Carefully remove the product and any accessories from the box. Make sure that all items listed in the packing list are included.
- Inspect the product carefully to make sure no breakage or damage occurred during shipping.
- Do not discard the packing material until you have carefully inspected and satisfactorily operated the product.
- If any parts are damaged or missing, please call 1-800-377-5888(USA), 1-800-561-0004 (CAN) for assistance.

PACKING LIST

Mower
Switch key
Side Discharge Deflector
Mulching Plug
Grass Catcher
Charger
Operator's Manual

⚠ WARNING:

If any parts are damaged or missing do not operate this product until the parts are replaced. Failure to heed this warning so could result in serious personal injury.

⚠ WARNING:

Do not attempt to modify this product or create accessories not recommended for use with this product. Any such alteration or modification is misuse and could result in a hazardous condition leading to possible serious personal injury.

⚠ WARNING:

Do not insert switch key until assembly is complete. Failure to comply could result in accidental starting and possible serious personal injury.

⚠ WARNING:

To prevent accidental starting, do not make any adjustments or installations with the switch key inserted.

ASSEMBLY

⚠ WARNING:

Never operate the mower without the proper safety devices in place and working. Never operate the mower with damaged safety devices. Failure to heed this warning can result in serious personal injury.

ADJUSTING HANDLE

See Figure 2.

- Fully loosen the handle knobs on both sides of the handle.
- Pull up and back on the upper handle to raise the handle into operating position. Make certain the handles snap into place securely.
- Tighten the handle knobs on both sides of the handle to secure.

INSTALLING SIDE DISCHARGE DEFLECTOR

See Figure 3.

NOTE: When using the side discharge deflector, do not install either mulching plug or grass catcher.

- Lift the side discharge door.
- Align the grooves on the deflector with the pins on the underside of the door.
- Lower the deflector until the hooks on the mower deck are secured in the openings in the deflector.
- Release the deflector and door.

INSTALLING THE MULCHING PLUG

See Figure 4.

NOTE: When using the mulching plug, do not install either the side discharge deflector or the grass catcher.

- Lift the rear discharge door.
- Grasp the mulching plug by its handle and tilt at an approximate 15 degree angle.
- Insert the plug into the rear discharge opening.
- Lower the rear discharge door.

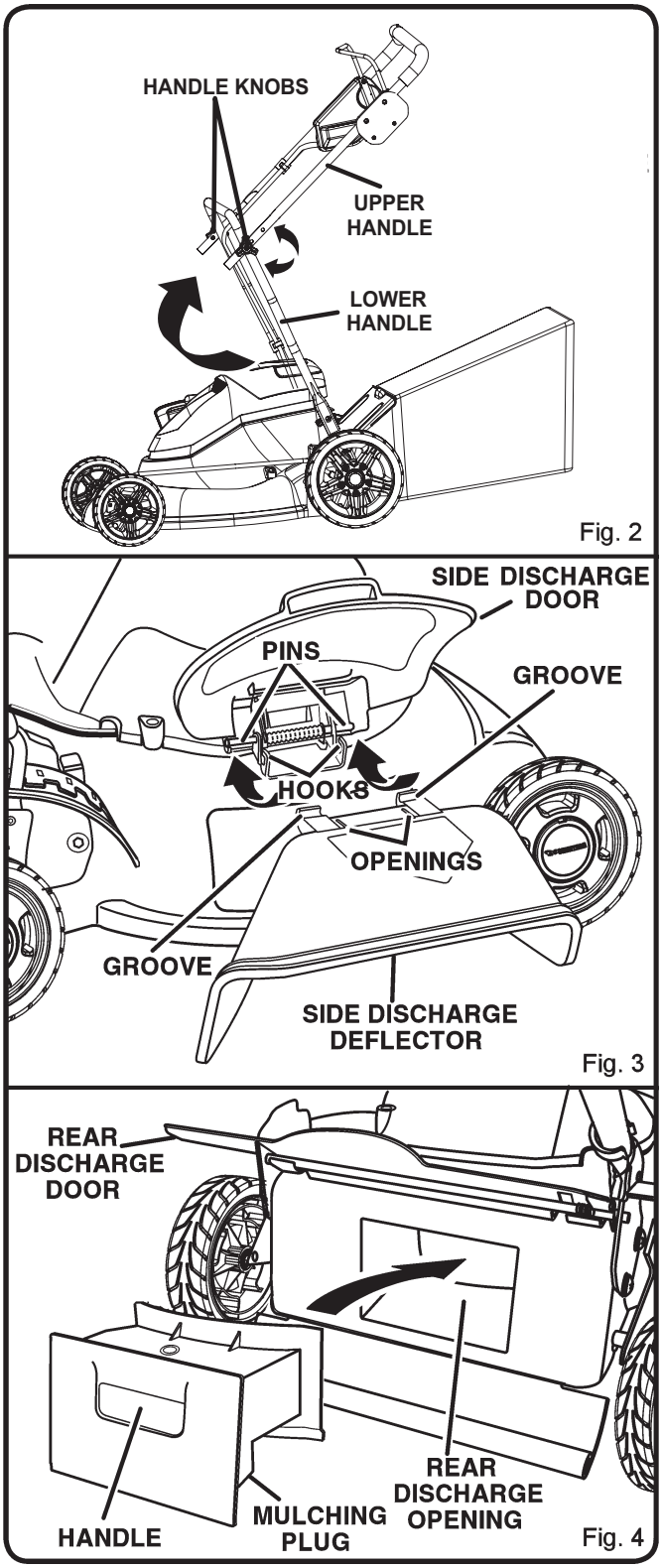

ASSEMBLY

INSTALLING THE GRASS CATCHER

See Figure 5.

NOTE: When using the grass catcher, do not install either the side discharge deflector or the mulching plug.

- Lift the rear discharge door.
- Lift the grass catcher by its handle and place under the rear discharge door so that the hooks on the grass catcher are seated on the hooks of the height adjustment brackets.

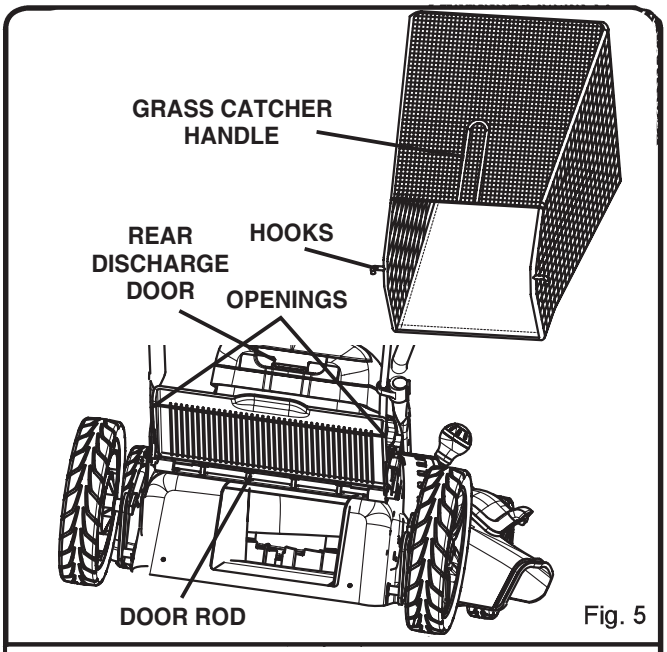

Fig. 5

SETTING BLADE HEIGHT

See Figure 6.

When shipped, the wheels on the mower are set to a low-cutting position. Before using the mower for the first time, raise the cutting position to the height best suited for your lawn. The average lawn should be between 1-1/2 in. to 2 in. during cool months and between 2 in. and 3-1/4 in. during hot months.

To adjust the blade height:

- To raise the blade height, grasp the height adjustment lever and move it toward the back of the mower.
- To lower the blade height, grasp the height adjustment lever and move it toward the front of the mower.

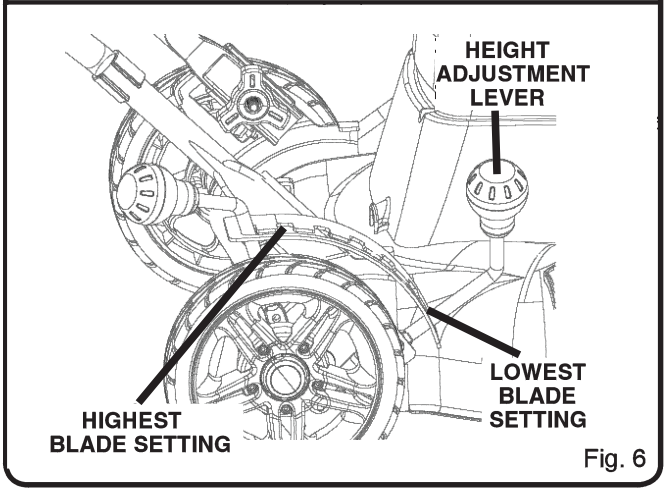

Fig. 6

OPERATION

WARNING:

Do not allow familiarity with this type of product to make you careless. Remember that a careless fraction of a second is sufficient to inflict serious injury.

WARNING:

Always wear safety goggles or safety glasses with side shields when operating this product. Failure to do so could result in objects being thrown into your eyes, resulting in possible serious injury.

WARNING:

Do not use any attachments or accessories not recommended by the manufacturer of this product. The use of attachments or accessories not recommended can result in serious personal injury.

APPLICATIONS

You may use this product for the purpose listed below:

- Mowing your lawn

BATTERY METER

See Figure 7.

Since the mower battery is shipped in a low charge condition, the battery must be charged before use. The battery has 5 LED lights to indicate battery capacity. These lights will only illuminate when the mower is running.

If 3 GREEN lights illuminate, the battery is charged and ready for use. 2 green lights are equal to 50-80% charge, while 1 green light is equal to 30-50% charge.

If the AMBER light illuminates, the battery will soon require charging. It is recommended that the battery be charged at this point. The battery is at 5-30% charge when the yellow light illuminates

If the RED light illuminates and/or flashes at any time, the battery must be charged IMMEDIATELY before use. There is less than 5% of battery charge when the red light comes on.

NOTE: When the red light illuminates, you must stop the mower and charge the battery immediately, or it will reduce the life of the battery.

CHARGING THE BATTERY PACK

See Figures 7 - 8.

The lawn mower comes with a maintenance free, sealed 24 volt storage battery.

- Remove the switch key.
- Charge the battery pack only with the charger provided.
- Allow at least 15 hours of charge time before initial use of the mower.
- Make sure the power supply is normal household voltage, **120 volts, 60 Hz, AC only**.
- The battery should be charged in a cool, dry place.
- To improve battery life, store battery indoors in a controlled climate. **Fully charge battery pack every 30 days.**
- Since the battery will not develop a memory, it does not have to be fully discharged before recharging.
- 2 to 3 initial charging/discharging cycles may be required to achieve maximum run time/capacity.
- When fully charged, the battery can be safely stored in temperatures down to -40°F for a period of up to two weeks, before requiring charging. **Fully charge battery pack every 30 days.**
- The battery charger should be operated in temperatures between 32°F and 104°F.
- The battery supplied is sealed, maintenance free and spill free.

TO CHARGE

See Figures 7 - 8.

- Remove the switch key and store in a secure location out of the reach of children.
- Plug the charger connector into the receptacle on the mower.
- Insert the 120 volt plug of the charger into the wall receptacle.

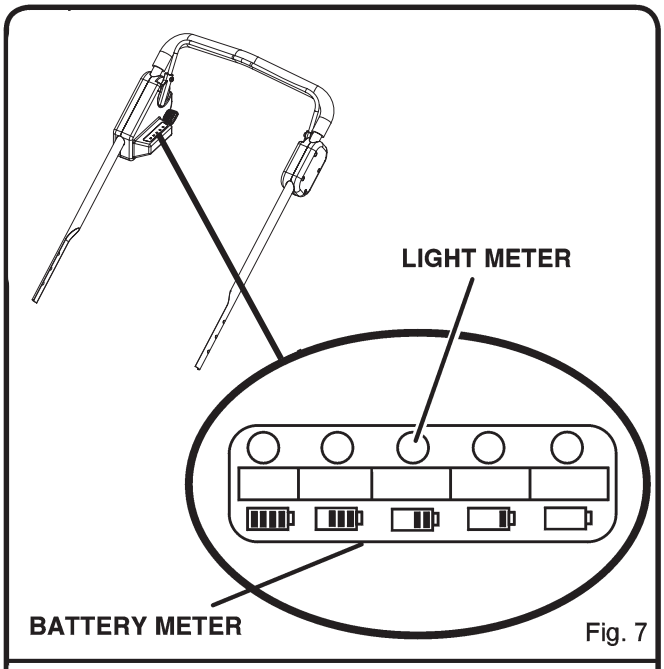

Fig. 7

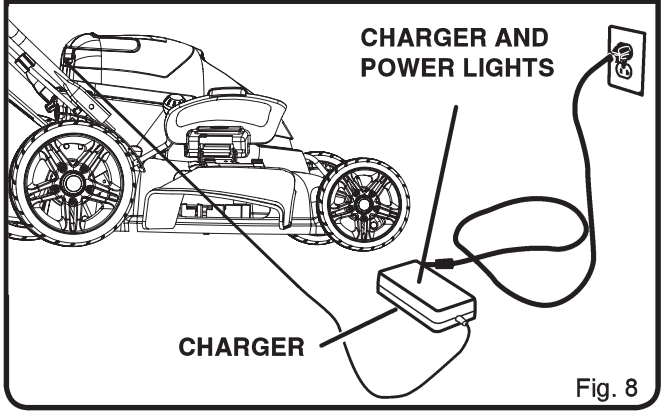

Fig. 8

- After plugging into the wall receptacle the charger light and power light will turn on. When the battery is fully charged the charging light will turn from red to green. It takes approximately 15 hours to charge a fully discharged mower.
- Do not charge battery any longer than 24 hours. This is not a trickle charger.

CHARGING WHEN BATTERY REMOVED FROM MOWER

To charge battery.

- Insert the charger connector into the receptacle on the battery case.
- Plug charger into electrical outlet.
- Disconnect when charging is complete.

OPERATION

REMOVING BATTERY ASSEMBLY

To Remove Battery Assembly

- Push battery release button forward.
- Lift battery handle.
- Remove battery.

To Re-install Battery Assembly

- Place battery assembly into the battery compartment of the motor cover.
- Lower handle to lock in place .

WINTER STORAGE

- When fully charged, the battery ca n be safely stored in temperatures down to -40˚F for a period of up to two weeks before requiring charging.
- Fully charge battery pack every 30 days.
- The battery charger should be operated in temperatures between 32°F and 104°F.
- Do not charge battery any longer than 24 hours. This is not a trickle charger.
- If the battery is left on the charger for an extended period of time, the battery may be permanently damaged.

STARTING/STOPPING THE MOWER

See Figure 9.

- Insert the switch key into the slot on the motor/blade control assembly.
- Push the button on switch box and hold to allow access to the switch control bail wire.
- Pull the switch control bail wire toward the mower handle and let go of the switch button. Continue to hold the switch control bail wire against the mower handle as you mow.
- To stop the mower, release the switch contro bail wire.

  NOTE: A high-pitched noise and sparking may occur as the electric motor decelerates. This is normal.

BATTERY DISPOSAL

- Properly dispose of the spent battery.
- Battery must be recycled.
- Do not incinerate or put in the trash.

OPERATION

MOWING TIPS

- Make sure the lawn is clear of stones, sticks, wires, and other objects that could damage the lawn mower blades or motor. Such objects could be accidentally thrown by the mower in any direction and cause serious personal injury to the operator and others.
- For a healthy lawn, always cut off one-third or less of the total length of the grass.
- When cutting heavy grass, reduce walking speed to allow for more effective cutting and a proper discharge of the clippings.
- Do not cut wet grass. It will stick to the underside of the deck and prevent proper mulching of grass clippings.
- New or thick grass may require a narrower cut.
- Clean the underside of the mower deck after each use to remove grass clippings, leaves, dirt, and any other accumulated debris.

SLOPE OPERATION

See Figure 10.

- Slopes are a major factor related to slip and fall accidents that can result in severe injury. Operation on slopes requires extra caution. If you feel uneasy on a slope, do not mow it. For your safety, do not attempt to mow slopes greater than 15 degrees.
- Mow across the face of slopes, not up and down. Exercise extreme caution when changing direction on slopes.
- Watch for holes, ruts, rocks, hidden objects, or bumps which can cause you to slip or trip. Tall grass can hide obstacles. Remove all objects such as rocks, tree limbs, etc., which could be tripped over or thrown by the blade.
- Always be sure of your footing. A slip and fall can cause serious personal injury. If you feel you are losing your balance, release the switch control bail wire immediately.
- Do not mow near drop-offs, ditches, or embankments; you could lose your footing or balance.

EMPTYING THE GRASS CATCHER

See Figure 11.

- Lift the grass catcher by its handle and lift to remove from mower.
- Empty grass clippings.
- Lift the rear discharge door and reinstall the grass catcher as described earlier in this manual.

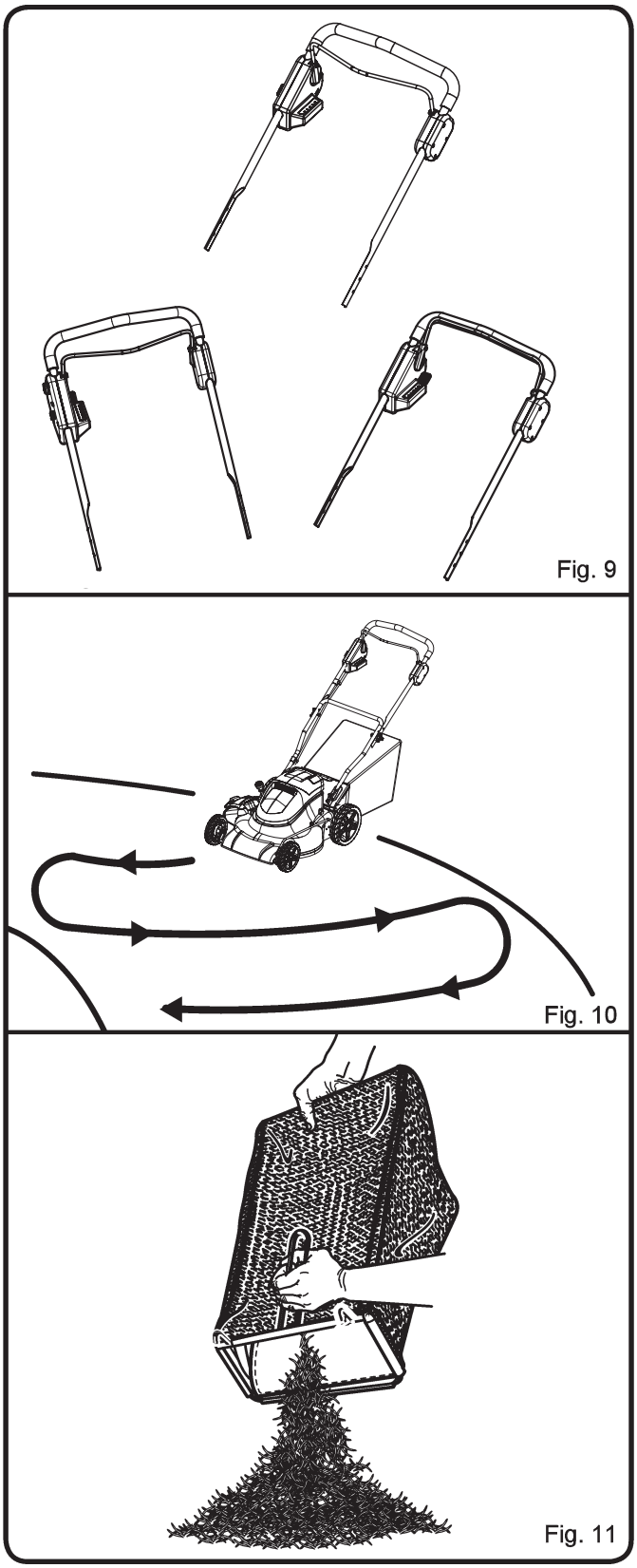

Fig. 9

Fig. 10

Fig. 11

MAINTENANCE

WARNING:

When servicing, use only identical replacement parts. Use of any other parts may create a hazard or cause product damage.

WARNING:

Always wear safety goggles or safety glasses with side shields during power tool operation or when blowing dust. If environment is dusty,also wear a dust mask.

GENERAL MAINTENANCE

Avoid using solvents when cleaning plastic parts. Most plastics are susceptible to damage from various types of commercial solvents and may be damaged by their use. Use clean cloths to remove dirt, dust, oil, grease, etc.

WARNING:

Do not at any time let brake fluids, gasoline, petroleum-based products, penetrating oils, etc., come in contact with plastic parts. Chemicals can damage, weaken, or destroy plastic which may result in serious personal injury.

Periodically check all nuts and bolts for proper tightness to ensure safe operation of the mower.

Remove any buildup of grass and leaves on or around the motor cover. Wipe the mower clean with a dry cloth occasionally. Do not use water.

LUBRICATION

All of the bearings in this product are lubricated with a sufficient amount of high grade lubricant for the life of the unit under normal operating conditions. Therefore, no further bearing lubrication is required.

At the beginning and end of each mowing season:

- Lubricate the springs on the rear discharge door with light oil.
- Lubricate the height adjustment lever and related hardware with light oil.
- Remove the wheels and lubricate the surface of the axle bolt and the inner surface of the wheel with light oil.
- Remove the blade and blade hub assembly and lubricate the motor shaft with light oil or engine oil. See **Replacing the Cutting Blade** for instructions on removing the blade.

WARNING:

Always protect hands by wearing heavy gloves and/or wrapping the cutting edges of the blade with rags and other material when performing blade maintenance. Failure to heed this warning so could result in serious personal injury.

WARNING:

Before performing any maintenance, make sure the battery is removed from the battery compartment and the switch key is removed. Failure to heed this warning could result in serious personal injury.

REPLACING THE CUTTING BLADE

See Figure 12 – 13.

NOTE: Only use identical replacement blades.

- Stop the motor and remove the switch key. Allow blade to come to a complete stop.Remove battery from the battery compartment.
- Turn the mower on its side.
- Wedge a block of wood between the blade and mower deck to prevent the blade from turning.
- Loosen the blade nut using a 15 mm wrench or socket (not provided).
- Remove the blade nut, spacer, blade insulator, and blade.
- Make certain the fan assembly is pushed completely against the motor shaft.

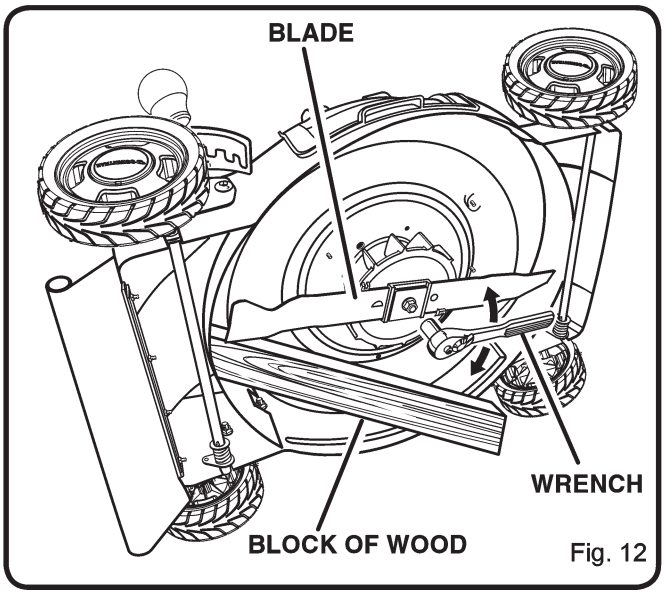

Fig. 12

- Place the new blade on the shaft against the fan assembly. Make sure it is installed with the curved ends pointing up toward the mower deck and not down toward the ground.
- Replace the blade insulator and spacer, then thread the blade nut on the shaft and finger tighten.

  NOTE: Make certain all parts are replaced in the exact order in which they were removed.
- Torque the blade nut down using a torque wrench (not provided) to ensure the bolt is properly tightened. The recommended torque for the blade nut is 220-310 in. lbs.

SHARPENING THE BLADE

See Figure 14.

For best mowing performance, the mower blade must be kept sharp. A dull blade does not cut grass evenly and overloads the motor. Under normal circumstances, sharpening the blade twice during the mowing season is usually sufficient. However, if your lawn has sandy soil, more frequent sharpenings may be required.

- Following the instructions in the **Replacing the Cutting Blade** section, remove the mower blade. DO NOT attempt to sharpen the blade while it is attached to the mower.

> ⚠ **WARNING:**
>
> When removing, inspect the blade carefully. If blade is bent or damaged, replace immediately with a new blade. Failure to replace a bent or damaged blade could cause an accident resulting in possible serious injury.

- Using a fine-tooth file or stone, sharpen cutting edges on both ends of the blade, removing equal amounts of material from both ends.

BALANCING THE BLADE

See Figure 15.

When sharpening, care should be taken to keep the blade balanced. An unbalanced blade will cause excessive vibration when the mower is running. This vibration will eventually cause damage to the mower, especially the motor.

To check the blade balance:

- Clamp a screwdriver horizontally in a vise as shown.

  NOTE: If a vise is not available, a straight nail can also be used.
- Place the center hole of blade on the screwdriver (or nail) shank.
- If blade is balanced, it will remain in a horizontal position. If either end of the blade drops downward, sharpen the heavy side until the blade is balanced.

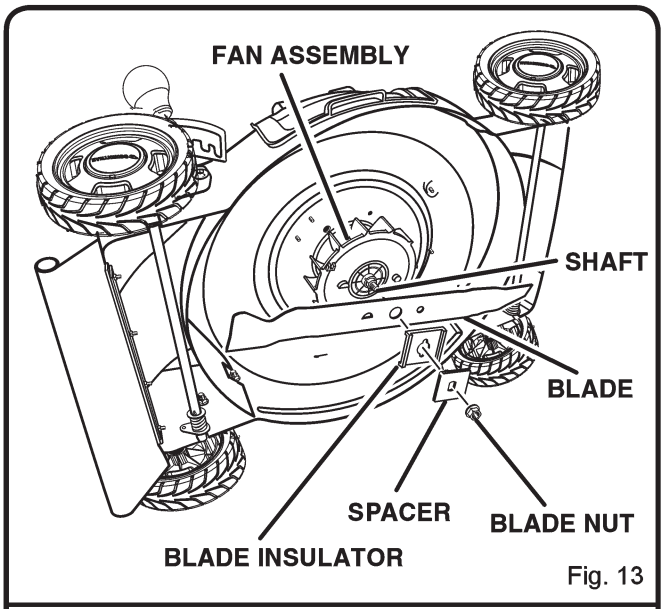

Fig. 13

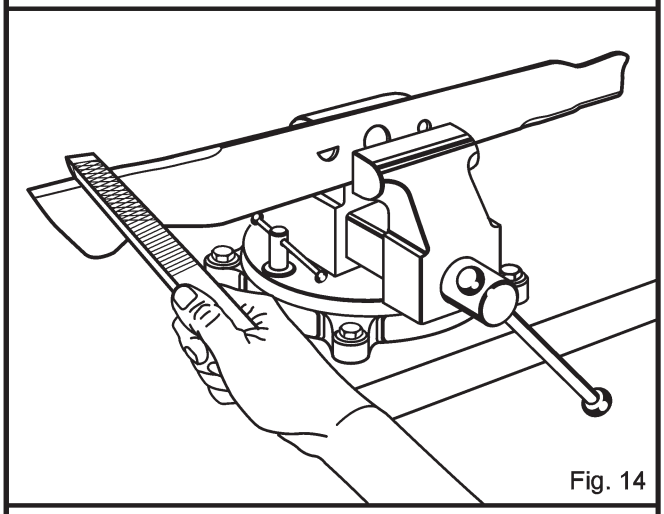
Fig. 14

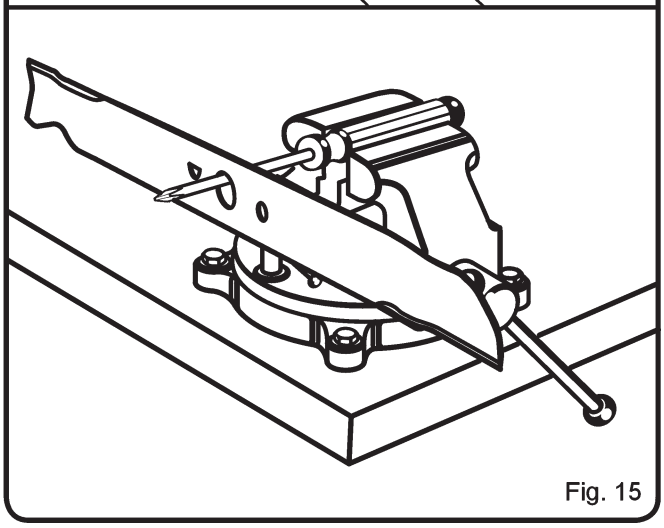
Fig. 15

REPLACING WHEELS

See Figure 16.

To replace a wheel:

- Stop the motor and remove the switch key. Remove battery from the battery compartment.
- Turn the mower on its side.
- Using a flat blade screwdriver, pry off the hubcap.
- Remove the self–locking nut from the wheel axle,then remove the wheel.
- Replace with new wheel and install new self–locking nut securely.
- Replace hubcap.

STORING THE MOWER

See Figure 17.

- Remove the switch key and store in a secure location out of the reach of children.
- Turn mower on its side and clean grass clippings that have accumulated on the underside of the mower deck.
- Wipe the mower clean with a dry cloth.
- Check all nuts, bolts, knobs, screws, fasteners, etc., for tightness.
- Inspect moving parts for damage, breakage, and wear. Have repairs made on any damaged or missing parts.
- Store mower indoors in a clean, dry place out of the reach of children.
- Do not store near corrosive materials such as fertilizer or rock salt.

To lower the handle before storing:

- Fully loosen the handle knobs on the sides of the handle and fold the upper handle down.
- Push inward on each side of the lower handle, and lift the sides of the lower handle past the edges of the handle mounting brackets.
- Fold the lower handle forward, making sure not to bend or kink the power cord.

⚠ WARNING:

USE EXTREME CAUTION WHEN FOLDING THE HANDLE. THE CORD CAN BE DAMAGED IF PINCHED BETWEEN HANDLE SECTIONS CREATING A SAFETY HAZARD.

BATTERY MAINTENANCE

It is recommended to charge the mower every 2 months for optimum performance when not in use. If the battery has been in storage for a long time without recharging, it will be in a low charge state.

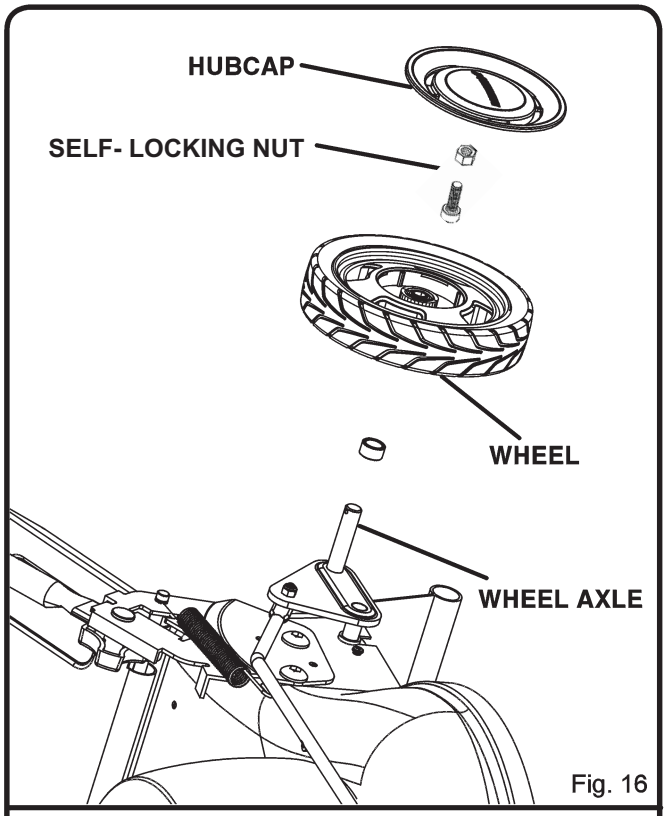

Fig. 16

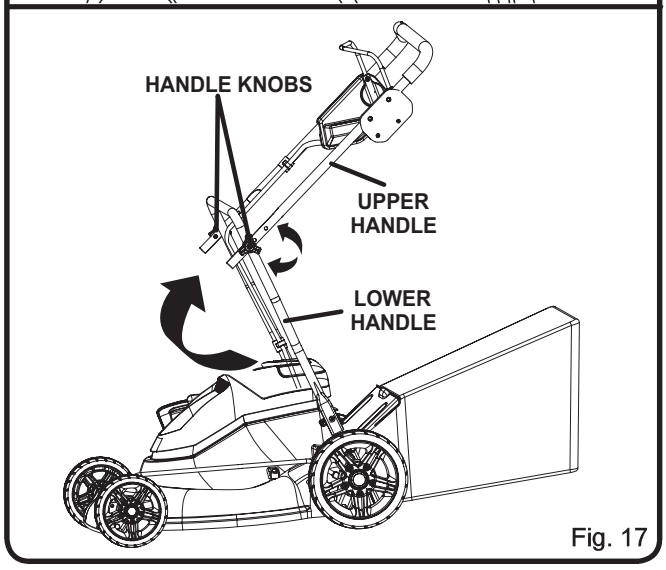

Fig. 17

TROUBLESHOOTING

Problem	Possible Cause	Solution
Handle not in position.	Carriage bolts not seated properly. Handle knobs not tightened.	Adjust the height of the handle and make sure the carriage bolts are seated properly. Tighten handle knobs.
Mower not starting.	Battery is low in charge. Battery is either defective or will not take a charge.	Charge the battery. Replace the battery.
Mower cutting grass unevenly.	Lawn is rough or uneven or cutting height not set properly.	Move the wheels to a higher position.
Mower not mulching properly.	Wet grass clippings sticking to the underside of the deck.	Wait until the grass dries before mowing.
Mower hard to push.	High grass, rear of mower housing and blade dragging in heavy grass, or cutting height too low.	Raise cutting height.
Mower vibrating at higher speed.	Blade is unbalanced. Bent motor shaft.	Balance the blade by grinding each cutting edge equally. Stop the motor, Remove battery and inspect for damage. Have repaired by an authorized service center before restarting.

CALL US FIRST

For any questions about operating or maintaining your product, call the Earthwise™ Help Line!

1-800-377-5888 (USA), 1-800-561-0004 (CAN)

Your product has been fully tested prior to shipment to ensure your complete satisfaction.

EXPLODED VIEW/PARTS LIST

MODEL 60220

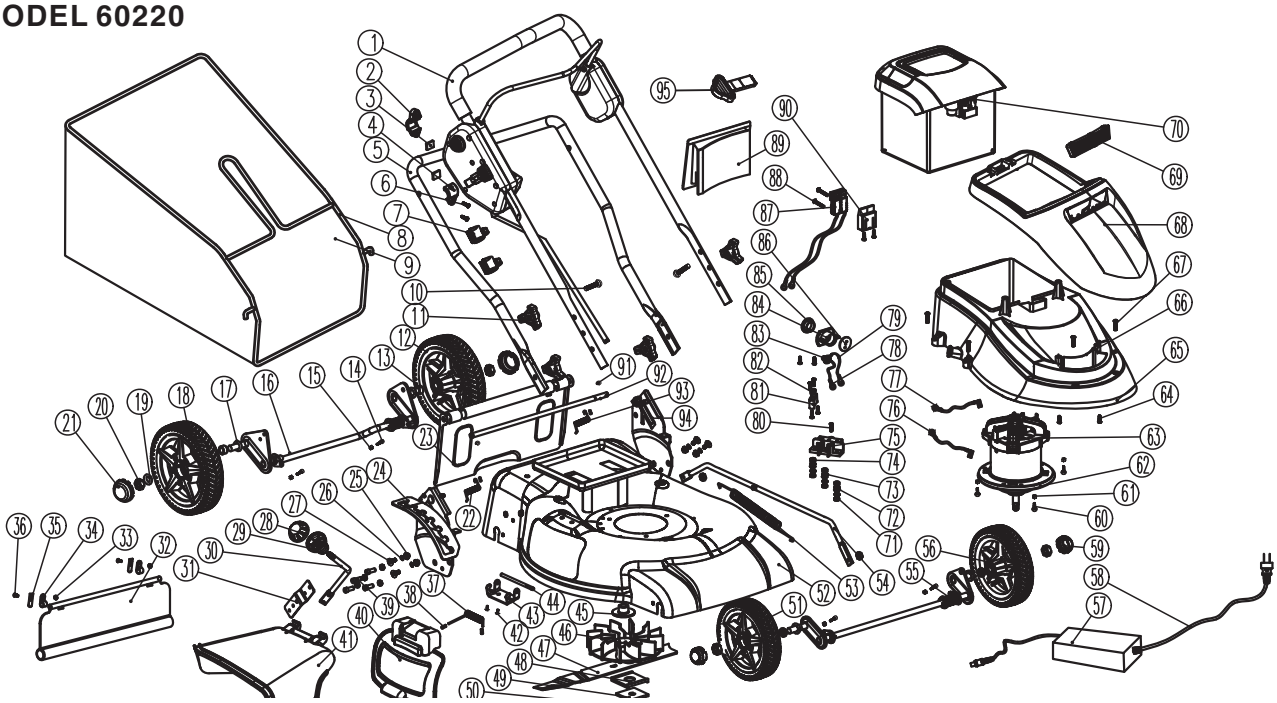

Key No.	Part No.	Description	Qty.
1	8440-510501	switch and power cable assy	1
2	8007-516401	cord guide upper cover	1
3	8336-516411	gasket	2
4	8007-516402	cord guide lower cover	1
5	8001-516202	lower handle	1
6	8SJAB30-15B	self-tapping screw	1
7	8007-517001	cord guide	2
8	8291-510501	grass catcher frame	1
9	8102-510501	grass catcher bag	1
10	8206-517001	bolt	2
11	8313-510501	knob	4
12	8121-510407	left rear wheel	1
13	8224-510401	axle sleeve	4
14	8SACD05-12Q8.8	hex socket head cap screw	4
15	8NG-05Q018.8	hex lock nut	8
16	8440-510402	rear wheel axle	1
17	8202-517201	adjusting shim	2
18	8121-510408	rear right wheel	1
19	8325-532405	washer	4
20	8NH-08D	nut	4
21	8020-510408	wheel cover	2
22	8342-510402	rear discharge door compression spring right	1
23	8020-516815	rear discharge door	1
24	8321-510402	height adjustment bracket right	1
25	8ND-10D018.8	hex nut	4
26	8WS-10Q	spring pad	4
27	8SBCD10-20D8.8	hex head screw	4
28	8001-510502	height adjustment handle upper cover	1
29	8001-510503	height adjustment handle lower cover	1
30	8087-510504	height adjustment handle bar	1
31	8321-517009	spring pad	1
32	8181-516208	rear flap	1
33	R8NG-04Q018.8	self-locking nut	2
34	8186–517002	chip	2
35	8187-516201	rubber board	2
36	R8SGN04-16Q12.9	screw	2
37	8342-516202-01	compression spring	1
38	8025-516205	rubber cap	4
39	8SKCD05-14Q12.9	screw	4
40	8020-516202	side discharge door	1
41	8020-516203	side discharge deflector	1
42	8SQDD06-08D8.8	machine screw	2
43	8321-517008	side discharge bracket	1
44	8081-516204	side discharge pin	1
45	8224-516202	spindle guard	1
46	8403-517001	fan	1
47	8231-516201-01	blade	1
48	8181-517002	blade insulator	1
49	8321-517006	spacer	1
50	8207-517001	blade nut	1
51	8121-510406	front right wheel	1
52	8006-510501	deck	1
53	8342-517002	extension spring	1
54	8087-516210-01	link bar	1
55	8440-510401	front wheel axle	1
56	8121-510405	front left wheel	1
57	8426-516201-01	charger	1
58	8422-516204	charger cable and plug	1
59	8020-510401	wheel cover	2
60	8SQDD06-16D8.8	bolt	3
61	8NH-06Q8.8	nut	5
62	8336-517101	shock pad	1
63	8401-516201	motor	1
64	8SJAB40-14Q	self-tapping screw	2
65	8331-517003	cover envelope	1
66	8024-516401	motor cover	1
67	8206-516001	cover screw	6
68	8020-510501	motor vent	1
69	8181-510501	shutter	1
70	8440-510502GY	battery assy	1
71	8SFDD06-16D8.8	hex head screw	3
72	8WF-06D	washer	6
73	8WS-06D	spring pad	3
74	8NA-06D01	hex nut	3
75	8149-516201	wire connector	1
76	8413-516202	connection wire	1
77	8413-517202	connection wire	1
78	8413-516401	connection wire	1
79	8413-516402	connection wire	1
80	8SJAB50-16Q	self-tapping screw	7
81	8141-517002	wire clamp plate	1
82	8184-302201	power cord clamp plate	1
83	8427-516211	socket	1
84	8141-516401	charging seat	1
85	8024-516213	cap	1
86	8414-516404	PCB	1
87	8413-516403	connection wire	1
88	8SJAB40-25Q	self-tapping screw	2
89	8020-510406	mulching plug	1
90	8141-516901	fixing seat	1
91	8CE-08Q	E-ring	2
92	8081-516211	rear discharge pin	1
93	8342-510401	discharge door compression spring left	1
94	8321-510401	height adjustment bracket left	1
95	8045-510501	switch link bar	1

WARRANTY

LIMITED WARRANTY, BATTERY POWERED MODELS.

This product is manufactured for the American Lawn Mower Company/Great States Corporation. American Lawn Mower Company/Great States Corporation, Shelbyville, Indiana has been making lawn mowers for over 100 years and it warrants to the original owner that each new product and service part is free from defects in material and workmanship and agrees to repair or replace under this warranty any defective product or part from the original date of purchase for two (2) years except for the conditions, circumstances and parts listed below. Proof of purchase (original dated sales receipt) must accompany all warranty claims.

THIS WARRANTY IS NOT TRANSFERABLE AND DOES NOT COVER:

- The battery for more than one year from date of purchase. Products sold damaged or incomplete, sold “as is”, sold reconditioned or used as rental equipment.
- Delivery, installation or normal adjustments explained in the operator’s manual.
- Damage or liability caused by shipping, improper handling, improper installation, incorrect voltage or improper wiring, improper maintenance, improper modification, or the use of accessories and/or attachments not specifically recommended.
- Repairs necessary because of operator abuse or negligence, or the failure to install, operate, maintain and store the product according to the instructions in the operator’s manual.
- Damage caused by cold, heat, rain, excessive humidity, corrosive environments and materials, or other contaminants.
- Expendable items that become worn during normal use.
- Cosmetic defects that do not interfere with tool functionality.
- Freight costs from customer to vendor.
- Repair and transportation costs of products or parts determined not to be defective.
- ANY INCIDENTAL, INDIRECT OR CONSEQUENTIAL LOSS, DAMAGE, OR EXPENSE THAT MAY RESULT FROM ANY DEFECT, FAILURE OR MALFUNCTION OF THE PRODUCT. Some states do not allow the exclusion or limitation on how long an implied warranty lasts, so the above limitations may not apply to you.
- ANY NON-RESIDENTIAL USE OR COMMERCIAL USE VOIDS ALL WARRANTIES.

CALL US FIRST !!

Call us first with questions about operating or maintaining your lawn mower at 1-800-377-5888 (USA), 1-800-561-0004 (CAN) between 7:30 a.m. - 4:30 p.m. Eastern Standard Time, or send emails to earthwise@reelin.com.

OPERATOR MANUAL

United States Patent Pending

20 in. 24 VOLT
CORDLESS LAWN MOWER
WITH 20 AMP HOUR BATTERY
60220

SERVICE

For parts or service, contact your nearest EarthWise authorized service dealer. Be sure to provide all relevant information when you call or visit. For the location of the authorized service dealer nearest you, please call 1-800-377-5888 (USA), 1-800-561-0004 (CAN) or visit us online at www.earthwisetools.com

REPAIR PARTS

The model number of this tool is found on a plate or label attached to the housing. Please record the serial number in the space provided below.

MODEL NUMBER 60220

SERIAL NUMBER _____

830 Webster Street
Shelbyville, IN 46176
Phone 1-800-377-5888 (USA)
1-800-561-0004 (CAN)
www.earthwisetools.com

01/20/16

Made in China

MANUAL DEL OPERADOR

Patente pendiente en Estados Unidos

508 mm (20 pulg.) 24 V
PODADORA INALÁMBRICA
CON BATERÍA DE 20 AMPERIOS/HORA

60220

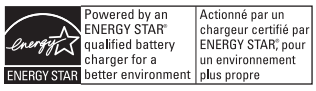

LA BATERÍA DEBE CARGARSE ANTES DE UTILIZARLA POR PRIMERA VEZ. CONSULTE LAS INSTRUCCIONES EN LA PÁGINA 11.

La podadora de pasto ha sido diseñada y fabricada de conformidad con nuestras estrictas normas para brindar al operador fiabilidad, facilidad de uso y seguridad. Con el debido cuidado, le brindará muchos años de sólido funcionamiento y sin problemas.

ADVERTENCIA: Para reducir el riesgo de lesiones, el usuario debe leer y comprender el manual del operador antes de usar este producto.

Le agradecemos su compra.

NO DEVUELVA ESTE PRODUCTO A LA TIENDA. ¿TIENE PREGUNTAS SOBRE FUNCIONAMIENTO, MONTAJE, PIEZAS O SERVICIO TÉCNICO? LLAME AL 1-800-377-5888(USA), 1-800-561-0004 (CAN) ENTRE LAS 7:30 AM Y LAS 4:30 PM, HORA ESTÁNDAR DEL ESTE DE LOS ESTADOS UNIDOS.

GUARDE ESTE MANUAL PARA FUTURAS CONSULTAS

ÍNDICE DE CONTENIDO

- Introducción 2
- Reglas de seguridad generales 2
- Reglas de seguridad específicas 3-4
- Símbolos 5-6
- Características 7-8
- Armado 8-10
- Funcionamiento 10-13
- Mantenimiento 14-16
- Solución de problemas 17
- Vista desarrollada/Lista de piezas 18
- Garantía 19
- Pedidos de piezas/Servicio ..... Pág. posterior

INTRODUCCIÓN

Este producto ofrece numerosas características para hacer más agradable y placentero su uso. En el diseño de este producto se ha conferido prioridad a la seguridad, el desempeño y la fiabilidad, por lo cual se facilita su manejo y mantenimiento.

REGLAS DE SEGURIDAD GENERALES

ADVERTENCIA:

LEA Y COMPRENDA TODAS LAS INSTRUCCIONES. El incumplimiento de las instrucciones señaladas abajo y en la máquina puede causar descargas eléctricas, incendios y/o lesiones graves.

- No deje desatendida la podadora de pasto mientras la tenga encendida.
- Mantenga las manos y los pies alejados del área de corte. Manténgase alejado de la abertura de descarga en todo momento.
- Utilice la podadora de pasto únicamente a la luz del día o con buena luz artificial.
- Siempre use anteojos de seguridad con protección lateral. Los anteojos comunes sólo tienen lentes resistentes a los impactos.

LEA TODAS LAS INSTRUCCIONES

- Esta podadora de pasto es capaz de amputar manos y pies, y de lanzar objetos. La inobservancia de todas las instrucciones de seguridad puede causar lesiones graves o la muerte.
- No use la podadora de pasto en condiciones húmedas o mojadas ni la utilice en la lluvia.
- Nunca permita que adultos utilicen el producto sin el debido aprendizaje.
- Mantenga alejados del área a todos los circunstantes, niños y mascotas al podar. Detenga la máquina si alguien entra en el área.
- Pueden producirse accidentes trágicos si el operador no está alerta a la presencia de niños. Los niños suelen sentirse atraídos por la máquina y la actividad de la podadora. Nunca dé por sentado que los niños permanecerán donde los vio por última vez.
  - Mantenga a los niños alejados del área de podado y bajo la cuidadosa supervisión de un adulto responsable que no sea el operador.
  - Esté alerta y apague la podadora si un niño entra en el área.
  - Nunca permita que un niño utilice la podadora de pasto.
  - Tenga cuidado extremo al acercarse a esquinas ciegas, arbustos, árboles u otros objetos que puedan impedirle ver a un niño.
- No use ropas holgadas ni joyas. Pueden engancharse en las piezas móviles. Se recomienda el uso de guantes y calzado al trabajar al aire libre.
- Mantenga los pies bien firmes y el equilibrio. No se estire demasiado. Al tratar de hacerlo puede perder el equilibrio.
- No accione el equipo cuando esté descalzo o al llevar puestas sandalias o calzado liviano similar. Use calzado de seguridad que le proteja los pies y mejore su postura en superficies resbaladizas.
- NO son gafas de seguridad. Con el cumplimiento de esta regla se reduce el riesgo de posibles lesiones oculares. Use una careta si el ambiente genera mucho polvo.
- Al utilizar este producto póngase anteojos de seguridad o gafas protectoras marcados con el sello de cumplimiento de la norma ANSI Z87.1.
- Utilice el aparato adecuado para la tarea. No utilice la podadora de pasto para ninguna función diferente de las especificadas.
- No fuerce la podadora de pasto. Efectúa el trabajo mejor y de manera más segura si se utiliza a la velocidad para la que está diseñada.
- Permanezca alerta, preste atención a lo que esté haciendo y use el sentido común al utilizar la podadora de pasto. No utilice la podadora cuando está cansado o bajo la influencia de drogas, alcohol o medicamentos. Un momento de descuido al utilizar la podadora de pasto puede causar lesiones graves.
- Mantenga la máquina en buenas condiciones de trabajo. Mantenga las cuchillas afiladas, y las protecciones en su lugar y en buenas condiciones de trabajo.
- Revise el apriete de todas las tuercas, pernos y tornillos con frecuencia para verificar la seguridad de las condiciones de funcionamiento del equipo.
- Apague el motor, retire la llave de seguridad y espere hasta que la cuchilla se detenga completamente antes de limpiar la podadora de pasto o desatascar la abertura de descarga.
- Cuando no está en uso, la podadora debe guardarse en el interior, en un lugar seco y cerrado con llave, lejos del alcance de los niños.

⚠ ADVERTENCIA: Parte del polvo y los desechos generados por el uso de esta herramienta contienen químicos reconocidos por el Estado de California como causantes de cáncer, defectos de nacimiento u otros efectos nocivos para el aparato reproductor. Algunos ejemplos de estos productos químicos son:

* químicos presentes en fertilizantes
* compuestos presentes en insecticidas, herbicidas y pesticidas
* arsénico y cromo de maderas tratadas químicamente.

El riesgo que usted corre al exponerse a estos químicos varía según la frecuencia con la que realiza este tipo de trabajo. Para reducir la exposición, trabaje en una zona bien ventilada y utilice equipo de protección aprobado, como mascarillas antipolvo especialmente diseñadas para filtrar partículas microscópicas.

⚠ ADVERTENCIA: Proposición 65 de California:
Este producto contiene sustancias químicas al estado de California como causantes de cáncer, defectos de nacimiento u otros problemas reproductivos.

REGLAS DE SEGURIDAD ESPECÍFICAS

- No utilice la podadora si no tiene el receptor de césped, la protección de descarga, la protección posterior y cualquier otro dispositivo de seguridad colocado y en funcionamiento.
- Siga las instrucciones del fabricante para el correcto manejo e instalación de los accesorios. Sólo utilice accesorios aprobados por el fabricante.
- Siempre despeje el área de trabajo antes de utilizar esta herramienta. Retire todos los objetos como piedras, palos, alambre, huesos, juguetes u otros objetos que puedan ser lanzados por la cuchilla. Permanezca detrás del mango mientras el motor esté en funcionamiento.
- Evite pozos, surcos, montículos, rocas u otros objetos ocultos. El terreno desnivelado puede causar un accidente por resbalón y caída.
- No pode el pasto cerca de precipicios, zanjas o terraplenes.
- Pode atravesando el frente de las pendientes; nunca hacia arriba ni hacia abajo. Tenga mucha precaución al cambiar de dirección en una pendiente.
- Planifique su patrón de podado para evitar la descarga de material en caminos, aceras, circunstantes y demás. Asimismo, evite descargar material contra una pared u obstrucción que pueda hacer que el material rebote hacia el operador.
- No pode el césped cuando esté mojado ni en pendientes excesivamente empinadas. Una postura mal afirmada puede causar un accidente por resbalón y caída. Camine, no corra nunca.
- Tenga cuidado extremo al acercarse a esquinas ciegas, arbustos, árboles u otros objetos que puedan impedirle ver.
- No tire de la podadora hacia atrás a menos que sea absolutamente necesario. Si debe retroceder la podadora para alejarla de una pared u obstrucción, primero mire hacia abajo y hacia atrás para evitar tropezar.
- Nunca dirija el material descargado hacia una persona. Evite descargar el material contra una pared u obstruc-

ción. El material puede rebotar hacia el operador. Detenga la cuchilla cuando cruce por superficies de grava.

- Los objetos golpeados por la cuchilla de la podadora de pasto pueden causar graves heridas a las personas. Siempre debe examinarse el pasto con cuidado y despejarlo de cualquier objeto antes de cada poda.
- Si la podadora de pasto golpea un objeto extraño, siga estos pasos:
  - Detenga la podadora y libere el cordón de control del interruptor.
  - Retire la llave de seguridad.
  - Inspeccione minuciosamente la podadora para ver si tiene daños.
  - Repare todo daño antes de volver a arrancar la podadora y continuar utilizándola.
- Apague el motor, retire la llave de seguridad, y espere hasta que la cuchilla se detenga por completo antes de retirar el receptor de césped o desobstruir el vertedero. La cuchilla continúa girando durante algunos segundos después de que se apaga el motor. Nunca coloque ninguna parte del cuerpo en el área de la cuchilla hasta que esté seguro de que la cuchilla ha dejado de girar.
- Si la podadora comienza a vibrar de manera anormal, detenga el motor e inspecciónela de inmediato para determinar la causa. La vibración es generalmente una advertencia de problemas.
- Sólo personal de reparación calificado debe dar servicio al producto. Todo servicio o mantenimiento efectuado por personal no calificado puede significar un riesgo de lesiones al usuario, y de daños físicos al producto.
- Al dar servicio a este producto, sólo utilice piezas de repuesto idénticas. El empleo de piezas no autorizadas puede significar un riesgo de lesiones graves al usuario, o de daños físicos al producto.
- No coloque pilas mismas cerca del fuego o del calor. De esta manera se reduce el riesgode explosiones y de lesiones.
- No abra ni mutile la pila o pilas. El electrolito liberado es corrosivo y puede causar daños a los ojos o la piel. Puede ser tóxico si se traga.
- Si el electrolito entra en contacto con la piel, lavese inmediatamente con agua.
- Si el electrolito entra en contacto con los ojos, límpielos completa e inmediatamente con agua. Busque atención médica.

REGLAS DE SEGURIDAD PARA EL EMPLEO DEL CARGADOR

- No maltrate el cordón ni lo utilice para trasladar la podadora de pasto. Tampoco tire del cordón para desconectar el aparato. Mantenga el cordón alejado del calor, el aceite, los bordes afilados o las piezas móviles. Los cordones dañados o enredados aumentan el riesgo de descarga eléctrica.
- Usar un aditamento que no sea recomendado o vendido por el fabricante del cargador de la batería puede provocar un riesgo de incendio, descarga eléctrica o lesiones personales. Seguir estas medidas precautorias disminuirá el riesgo de descarga eléctrica, incendio o lesiones personales.
- No dé mantenimiento a la podadora con la llave de seguridad o el cargador instalados.
- No utilice el cargador cuando la temperatura ambiente sea mayor de 40°C (104°F) ó menor de 0°C (32°F).
- No utilice el cargador si está dañado el cordón o la clavija, ya que podría causar un corto circuito y una descarga eléctrica. Si está dañada una pieza, un técnico de servicio autorizado debe reemplazar el cargador.
- No utilice el cargador si el mismo ha sufrido una caída, un golpe seco o un daño de cualquier tipo. Llévelo a un técnico de servicio autorizado para una revisión eléctrica y así determinar si el cargador está en buenas condiciones de funcionamiento.
- Para reducir el riesgo de una descarga eléctrica, desconecte el cargador de la toma de corriente antes de iniciar una tarea de mantenimiento o de limpieza.
- Cuando el cargador no esté en uso, desconéctelo del suministro eléctrico. Esto ayuda a evitar dañar el cargador en caso de una subida de voltaje.
- Riesgo de descarga eléctrica. No toque ninguna parte sin aislar del conector de salida, ni ninguna terminal de las pilas en tales condiciones.
- No exponga el cargador a condiciones húmedas o mojadas. La introducción de agua en el cargador aumenta el riesgo de una descarga eléctrica.
- Asegúrese de que el cordón eléctrico esté ubicado de tal manera que nadie lo pise o se tropiece con él, no toque bordes afilados o piezas móviles ni quede sujeto a daños ni tensiones. De esta manera se reduce el riesgo de caídas accidentales que pudieran causar lesiones personales y daños al cordón, lo cual podría ocasionar una descarga eléctrica.
- Mantenga el cordón y el cargador alejados del calor para evitar dañar el alojamiento o las partes internas de la unidad.
- No permita que gasolina, aceites, productos a base de petróleo, etc. lleguen a tocar las piezas de plástico. Dichos productos contienen compuestos químicos que pueden dañar, debilitar o destruir el plástico.
- No debe emplearse un cordón de extensión a menos que sea absolutamente necesario. El empleo de un cordón de extensión inadecuado puede significar un riesgo de incendio o descarga eléctrica. Si es necesario utilizar un cordón de extensión, asegúrese:
  a. De que las patillas de la clavija del cordón de extensión vengan en el mismo número, tamaño y forma que las de la clavija del cargador.
  b. De que el cordón de extensión esté cableado correctamente y en buenas condiciones eléctricas, y
  c. De que el tamaño del alambre sea del tamaño suficiente para el amperaje de CA nominal del cargador como se especifica a continuación:

Long. cordón (pies)	25'	50'	100'
Calibre cordón (AWG)	16	16	16

  NOTA: AWG = Calibre conductores norma americana
- Guarde estas instrucciones. Consúltelas con frecuencia y empléelas para instruir a otras personas que puedan utilizar este cortacésped.Si presta a alguien esta herramienta, facilítele también las instrucciones.

SÍMBOLOS

Es posible que se empleen en este producto algunos de los siguientes símbolos. Le recomendamos que los estudie y que aprenda su significado. Una correcta interpretación de estos símbolos le permitirá utilizar mejor y de manera más segura el producto.

SÍMBOLO	NOMBRE	DENOMINACIÓN/EXPLICACIÓN
V	Voltios	Voltaje
A	Amperios	Corriente
Hz	Hertz	Frecuencia (ciclos por segundo)
W	Watts	Potencia
hrs	Horas	Tiempo
gal	Galones	Volumen
qt	Cuartos de galón	Volumen
	Alerta de condiciones húmedas	No exponga la unidad a la lluvia ni la use en lugares húmedos.
	Lea el manual del operador	Para reducir el riesgo de lesiones, el usuario debe leer y comprender el manual del operador antes de usar este producto.
	Protección ocular	Cuando utilice este producto, póngase siempre gafas de seguridad o anteojos protectores con protección lateral, según sea necesario, y una careta protectora completa.
	Alerta de seguridad	Precauciones para su seguridad.
	Descarga eléctrica	Si no se usa la unidad en condiciones secas y no se observan prácticas seguras de trabajo, puede producirse una descarga eléctrica.

SÍMBOLOS

Las siguientes palabras de señalización y sus significados tienen el objeto de explicar los niveles de riesgo relacionados con este producto.

SÍMBOLO	SEÑAL	SIGNIFICADO
⚠	**PELIGRO:**	Indica una situación peligrosa inminente, la cual, si no se evita, causará la muerte o lesiones graves.
⚠	**ADVERTENCIA:**	Indica una situación peligrosa posible, la cual, si no se evita, podría causar la muerte o lesiones graves.
⚠	**PRECAUCIÓN:**	Indica una situación potencialmente peligrosa, la cual, si no se evita, puede causar lesiones leves o moderadas.
	PRECAUCIÓN:	(Sin el símbolo de alerta de seguridad) Indica una situación que puede producir daños materiales.

SERVICIO

El servicio de la herramienta requiere extremo cuidado y conocimientos técnicos, por lo cual sólo debe ser efectuado por un técnico de servicio calificado. Para dar servicio a la herramienta, le sugerimos llevarla al **CENTRO DE SERVICIO AUTORIZADO** más cercano para que la reparen. Al dar servicio a la unidad, sólo utilice piezas de repuesto idénticas.

⚠ **ADVERTENCIA:**

Para evitar lesiones personales graves, no intente usar este producto hasta que haya leído todo el manual del operador y lo haya comprendido en su totalidad. Si no comprende los avisos de advertencia y las instrucciones del manual del operador, no utilice este producto. Llame a Servicio al Cliente de EarthWise para obtener ayuda.

⚠ **ADVERTENCIA:**

Cualquier herramienta eléctrica en funcionamiento puede lanzar objetos hacia los ojos, lo cual puede causar graves daños a los mismos. Antes de comenzar a utilizar una herramienta eléctrica, póngase siempre gafas de seguridad o anteojos protectores con protección lateral, y cuando sea necesario, careta completa. Recomendamos la careta protectora de visión amplia encima de los anteojos normales o de los anteojos protectores estándar con protección lateral. Siempre póngase protección ocular con la marca de cumplimiento de la norma ANSI Z87.1.

GUARDE ESTAS INSTRUCCIONES

CARACTERÍSTICAS

ESPECIFICACIONES DEL PRODUCTO

*Batería ..... 24 V, 20 A/hora, sellada
Corriente de entrada ..... 24 V, sólo corr. cont.
Velocidad en vacío ..... 3,500 r/min. (RPM)
Trayectoria de corte ..... 508 mm (20 pulg.)
Ajustes de altura..... 31,16 mm a 101,6 mm (1-1/2 pulg. a 4 pulg.)
Tamaño de las ruedas ..... 177,8 mm (7 pulg.) delanteras
241,3 mm (9-1/2 pulg.) traseras
Peso ..... 41 kg (90 lb)

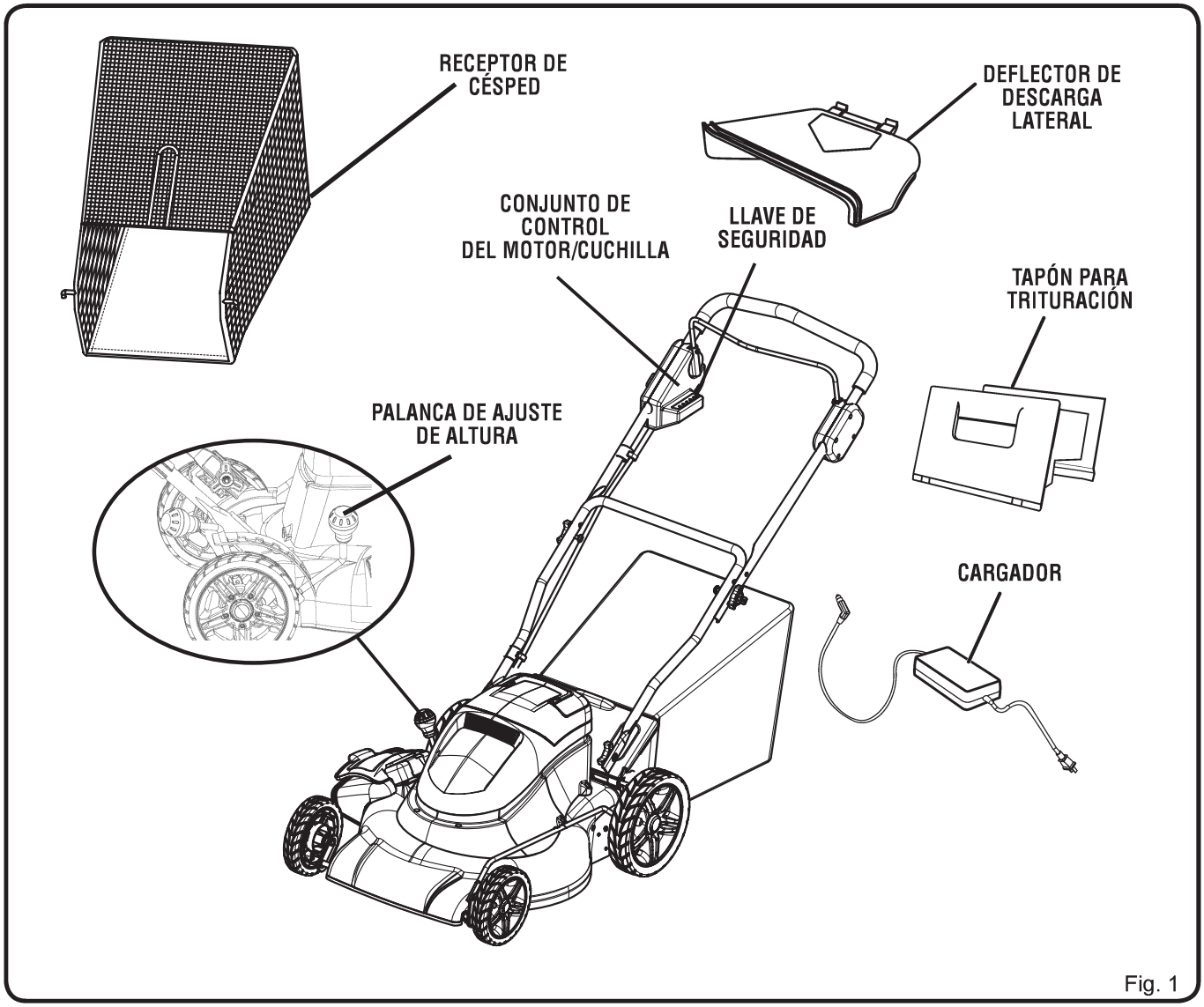

Fig. 1

* Este producto contiene una batería recargable de plomo ácido sellada. La batería debe reciclarse. No deseche este producto en el fuego, la batería podría explotar o perder líquido. Antes de desechar los paquetes de baterías dañadas o usadas, comuníquese con la agencia de eliminación de residuos local o con la Agencia de Protección Medioambiental local para obtener información e instrucciones específicas. Lleve la batería a un centro de reciclado o de desechos local para su eliminación. Nunca arroje el paquete de baterías al fuego o en un recipiente común.

CARACTERÍSTICAS

FAMILIARÍCESE CON SU PODADORA DE PASTO

Vea la figura 1.

Para usar este producto con la debida seguridad se debe comprender la información indicada en el producto mismo y en este manual, y se debe comprender también el trabajo que intenta realizar. Antes de usar este producto, familiarícese con todas las características de funcionamiento y normas de seguridad del mismo.

MEDIDOR DE PILA

El medidor de pila mide la cantidad de carga que queda en la pila.

RECEPTOR DE CÉSPED

El receptor de césped impide que los recortes de césped se dispersen por el pasto mientras lo poda.

PALANCA DE AJUSTE DE ALTURA

La palanca de ajuste de altura brinda ajustes de la altura de corte.

CONJUNTO DE CONTROL DEL MOTOR/ CUCHILLA

El control del motor/cuchilla se ubica en el mango superior de la podadora y sirve para activar y desactivar el motor y la cuchilla.

TAPÓN PARA TRITURACIÓN

Su podadora está equipada con un tapón para trituración que permite que la cuchilla corte y recorte el césped para obtener recortes más finos.

LLAVE DE SEGURIDAD

La llave de seguridad debe introducirse antes de arrancar la podadora.

DEFLECTOR DE DESCARGA LATERAL

Use el deflector de descarga lateral en su podadora cuando el césped sea demasiado alto como para triturarlo o cuando se prefiera una descarga lateral. Los recortes de césped producidos cuando se usa el deflector de descarga lateral son notoriamente más grandes que los producidos cuando se usa el tapón para trituración.

ARMADO

DESEMPAQUETADO

Este producto requiere armarse.

- Extraiga cuidadosamente de la caja la herramienta y los accesorios. Asegúrese de que estén presentes todos los artículos enumerados en la lista de empaquetado.
- Inspeccione cuidadosamente la herramienta para asegurarse de que no haya sufrido ninguna rotura o daño durante el transporte.
- No deseche el material de empaquetado sin haber inspeccionado cuidadosamente la herramienta y haberla utilizado satisfactoriamente.
- Si hay piezas dañadas o faltantes, llame al 1-800-377-5888(USA), 1-800-561-0004 (CAN) donde le donde le brindaremos asistencia.

LISTA DE EMPAQUETADO

Podadora
Llave de seguridad
Deflector de descarga lateral
Tapón para trituración
Receptor de césped
Cargador
Manual del operador

⚠ ADVERTENCIA:

Si hay piezas dañadas o faltantes, no utilice este producto sin haber reemplazado todas las piezas. La inobservancia de esta advertencia podría causar lesiones graves.

⚠ ADVERTENCIA:

No intente modificar este producto ni hacer accesorios no recomendados para el mismo. Cualquier alteración o modificación constituye maltrato y puede causar una condición peligrosa, y como consecuencia posibles lesiones graves.

⚠ ADVERTENCIA:

No introduzca la llave de seguridad sin haber terminado de armarla. De lo contrario la unidad puede ponerse en marcha accidentalmente, con el consiguiente riesgo de lesiones graves.

⚠ ADVERTENCIA:

Para evitar que la podadora arranque inadvertidamente, no haga ningún ajuste ni instalación mientras esté insertada la llave de seguridad.

ARMADO

⚠ ADVERTENCIA:

Nunca utilice la podadora sin que los dispositivos de seguridad adecuados estén colocados y en funcionamiento. Nunca utilice la podadora con dispositivos de seguridad dañados. La inobservancia de esta advertencia puede causar lesiones graves.

MANGO DE AJUSTE

Vea la figura 2.

- Afloje por completo las dos perillas que se encuentran a ambos lados del mango.
- Tire del mango superior hacia arriba y hacia atrás para levantar el mango hasta la posición de funcionamiento. Asegúrese de que los mangos entren a presión firmemente.
- Apriete las perillas del mango a ambos lados del mango para asegurarlo.

INSTALACIÓN DEL DEFLECTOR DE DESCARGA LATERAL

Vea la figura 3.

NOTA: Al utilizar el deflector de descarga lateral, no se deben instalar el tapón para trituración ni el receptor de césped.

- Levante la puerta de descarga lateral.
- Alinee las ranuras del deflector con los pasadore parte inferior de la puerta.
- Baje el deflector hasta que los ganchos del pis podadora estén asegurados en las aberturas del tor.
- Suelte el deflector y la puerta.

INSTALACIÓN DEL TAPÓN PARA TRITURACIÓN

Vea la figura 4.

NOTA: Al utilizar el tapón para trituración, no se deben instalar el deflector de descarga lateral ni el receptor de césped (si lo tiene).

- Levante la puerta de descarga posterior.
- Tome el tapón para trituración por el mango e inclínelo a un ángulo de aproximadamente 15 grados.
- Introduzca el tapón en la abertura de descarga poste - rior.
- Baje la puerta de descarga posterior.

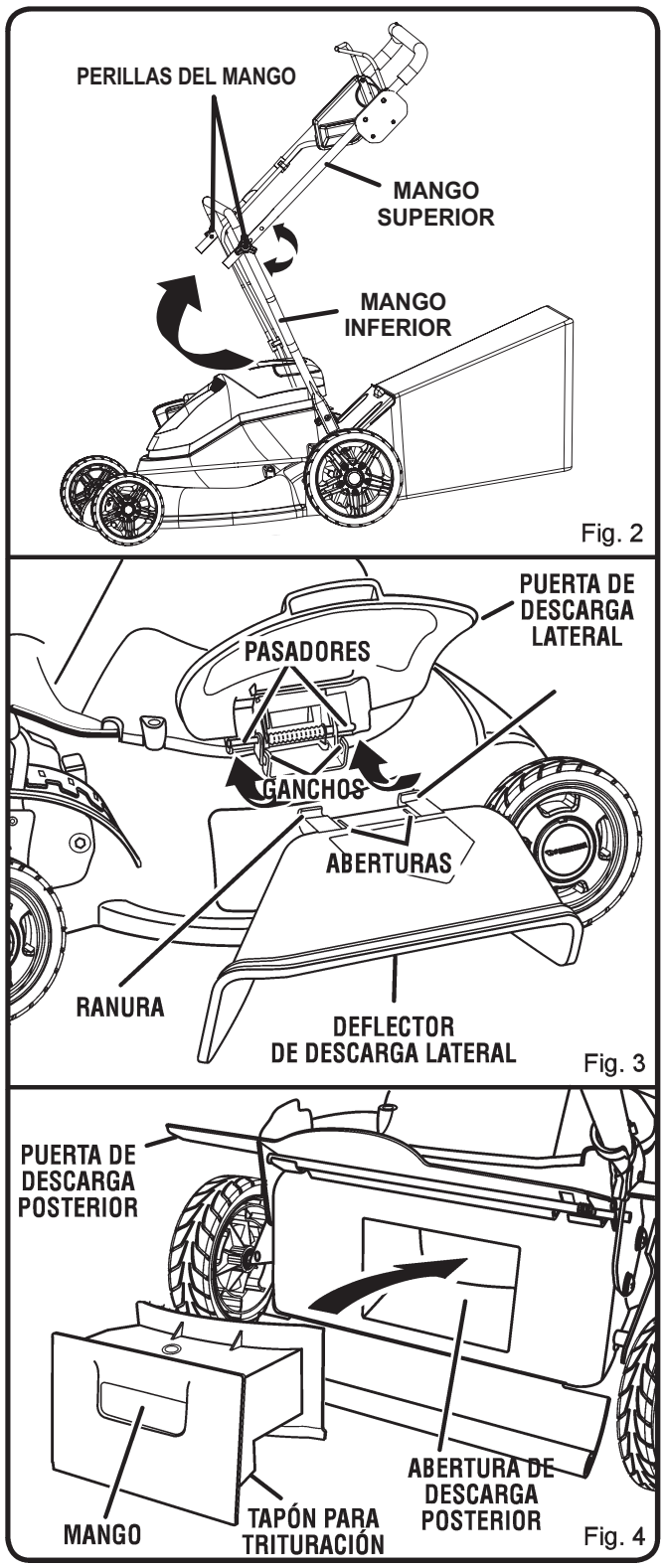

ARMADO

INSTALACIÓN DEL RECEPTOR DE CÉSPED

Vea la figura 5.

NOTA: Cuando se usa el receptor de césped no instale ni el deflector de la descarga lateral ni el tapón para trituración.

- Levante la puerta de descarga posterior.
- Levante el receptor de césped por su mango y colóquelo debajo de la puerta de descarga posterior de modo que los ganchos del receptor de césped queden asentados en la barra de la puerta.

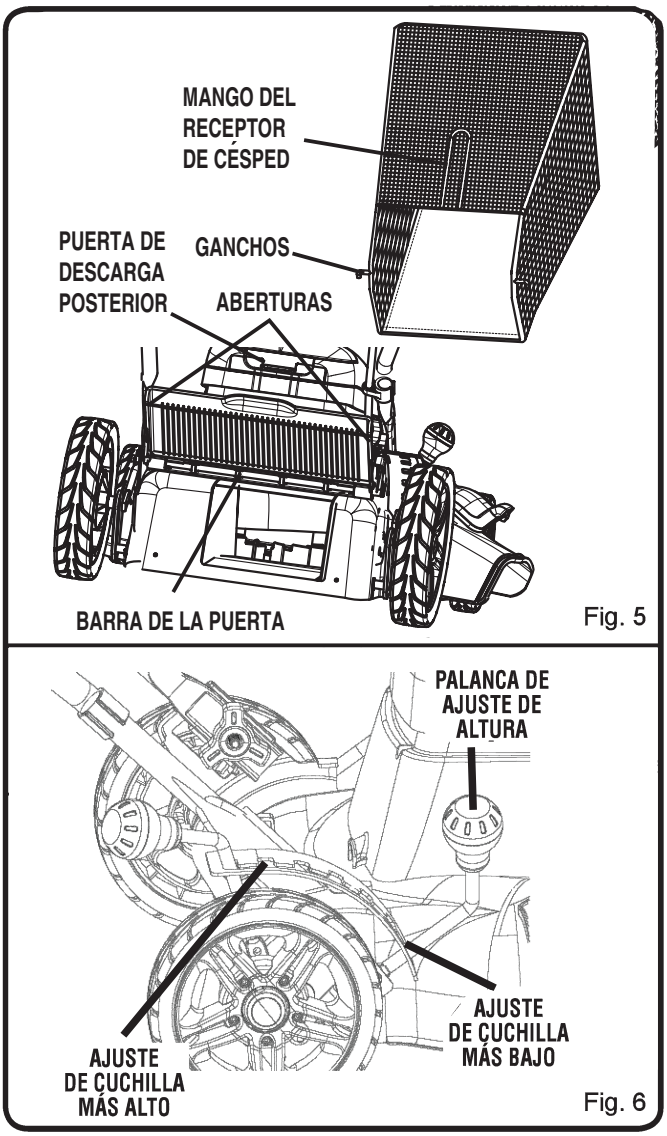

Fig. 5

Fig. 6

AJUSTE DE LA ALTURA DE LA CUCHILLA

Vea la figura 6.

Para enviarlas, las ruedas de la podadora se ajustan en una posición de corte bajo. Antes de usar la podadora por primera vez, ajuste la posición de corte a la altura más adecuada para su pasto. El pasto promedio debe tener una longitud de entre 38,10 mm (1-1/2 pulg.) y 50,80 mm (2 pulg.) durante los meses fríos, y entre 50,80 mm (2 pulg.) y 82,55 mm (3-1/4 pulg.) durante los meses calurosos.

Para ajustar la altura de la cuchilla:

- Para levantar la altura de la cuchilla, tome la palanca de ajuste de altura y muévala hacia la parte posterior de la podadora.
- Para bajar la altura de la cuchilla, tome la palanca de ajuste de altura y muévala hacia la parte delantera de la podadora.

FUNCIONAMIENTO

⚠ ADVERTENCIA:

No permita que su familiarización con este tipo de producto lo vuelva descuidado. Tenga presente que un descuido de un instante es suficiente para causar una lesión grave.

⚠ ADVERTENCIA:

Cuando utilice este producto, póngase siempre gafas de seguridad o anteojos protectores con protección lateral. La inobservancia de esta advertencia puede causar el lanzamiento de objetos a los ojos, y por consecuencia posibles lesiones graves.

⚠ ADVERTENCIA:

No utilice ningún aditamento o accesorio no recomendado por el fabricante de este producto. El empleo de aditamentos o accesorios no recomendados puede causar lesiones graves.

USOS

Esta herramienta puede emplearse para el fin señalado abajo:

- Podar el pasto

MEDIDOR DE PILA

Vea la figura 7.

Como la pila de la podadora se envía con carga baja, se debe cargar la pila antes de usarla. La pila tiene 5 luces de diodo luminiscente que indican la capacidad de la pila. Estas luces sólo se iluminan cuando la podadora está en funcionamiento.

Si se iluminan 3 luces VERDES, la pila está cargada y lista para usarse; 2 luces verdes equivalen a una carga de 50-80%, mientras que 1 luz verde equivale a una carga de 30-50%.

Si se ilumina la luz ÁMBAR, se deberá cargar la pila pronto. Se recomienda cargar la pila en este momento. La pila tiene una carga de 5-30% cuando se ilumina la luz amarilla.

Si la luz ROJA se ilumina cuando la podadora está en funcionamiento, se debe cargar la pila INMEDIATAMENTE antes de usarla. La carga de la pila es menor a 5% cuando se enciende la luz roja.

NOTA: Cuando se ilumina la luz roja, debe detener la podadora y cargar la pila inmediatamente; de lo contrario, se reducirá la vida útil de la pila.

CÓMO CARGAR EL PAQUETE DE PILAS

Vea las figuras 7 - 8.

La podadora tiene una pila sellada de almacenamiento de 24 voltios libre de mantenimiento.

- Retire la llave de seguridad.
- Cargue la pila sólo con el cargador suministrado.
- Antes de usar la podadora por primera vez, se requiere un tiempo mínimo de carga de 15 horas.
- Asegúrese de que el suministro de corriente sea el voltaje normal de uso doméstico, **sólo corriente alterna de 120 voltios, 60 Hz**.
- La pila debe cargarse en un lugar fresco y seco.
- Para aumentar la vida útil de la pila, almacénela en el interior en un clima controlado. **Recargue completamente el paquete de pilas cada 30 días.**
- Debido a que la pila no desarrollará una memoria, no se debe descargar por completo antes de recargarla.
- Pueden necesitarse de 2 a 3 ciclos de carga/descarga iniciales para obtener el tiempo de funcionamiento/la capacidad máxima.
- Cuando esté cargada por completo, la pila puede guardarse a una temperatura de hasta -40°F durante un período de dos semanas, como máximo antes de necesitar cargarse. **Recargue completamente el paquete de pilas cada 30 días.**
- El cargador de pila debe utilizarse en temperaturas entre 32°F y 104°F (0°C y 40°C).
- La pila suministrada está sellada, no requiere mantenimiento y no produce pérdidas.

PARA CARGAR LA PILA

Vea las figuras 7 - 8.

- Retire la llave de seguridad y guarde en un lugar seguro fuera del alcance de niños.
- Enchufe el conector del cargador en el receptáculo de la podadora.
- Introduzca la clavija de 120 voltios del cargador en el receptáculo de la pared.

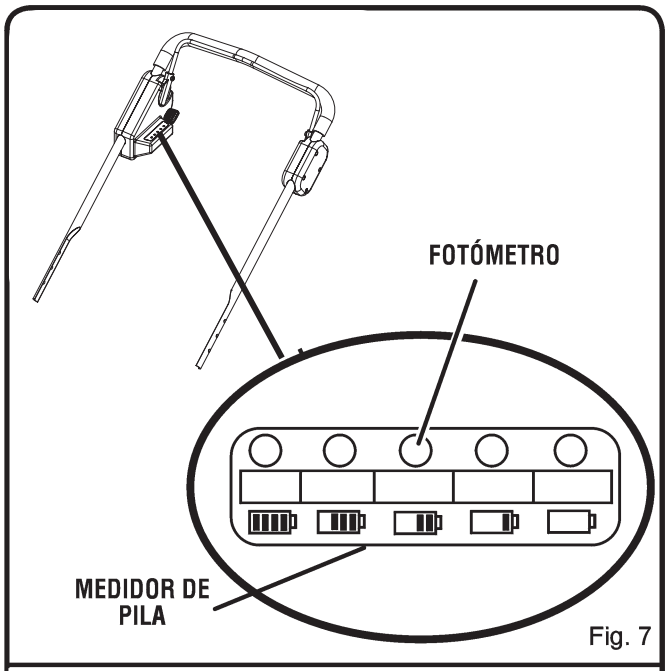

Fig. 7

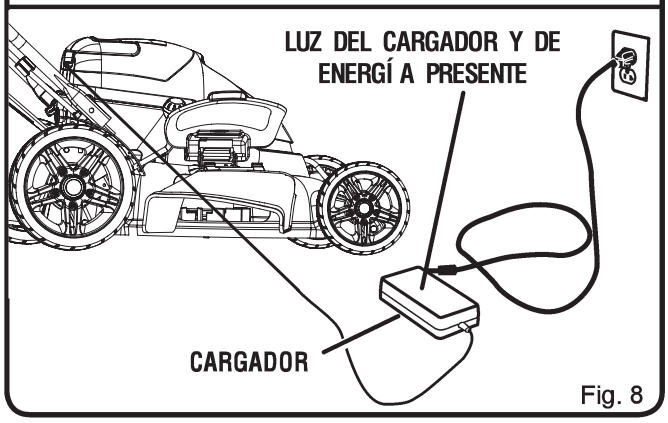

Fig. 8

- Después de conectar el cargador en el receptáculo de la pared se encenderán la luz indicadora de carga y la luz de energía presente. Cuando la pila esté completamente cargada, la luz roja indicadora de carga cambiará a color verde. Se necesitan alrededor de 15 horas para cargar una podadora completamente descargada.
- No cargar la batería durante más de 24 horas. No es un cargador lento.

GARGA DE BATERÍA FUERA DE LA PODADORA

- Conecte el conector de cargador en el receptáculo de la batería.
- Conecte el cargador en el tomacorriente.
- Desconecte cuando termine de cargar.

FUNCIONAMIENTO

RETIRO DEL CONJUNTO DE LA BATERÍA

Para retirar el conjunto de la batería

- Oprima el botón de desbloqueo de la bateria.
- Levante el mango de la batería.
- Retire la batería.

Para volver a instalar el conjunto de la batería

- Coloque el conjunto de la batería en el compartimiento respectivo de la cubierta del motor.
- Baje el mango de la batería para trabarlo.

ALMACENAMIENTO EN INVIERNO

- Cuando la batería está cargada por completo, se puede almacenar de forma segura en temperaturas de hasta -4.4°C (-40 °F) durante un período de dos semanas antes de que requiera una nueva carga.
- Cargue el paquete de baterías completamente cada 30 días.
- El cargador de baterías funciona en temperaturas que oscilan entre los 0°C y 40 °C (32 °F y 104 °F).
- No cargue la batería por más de 24 horas. No es un cargador de mantenimiento.
- Si se deja la batería en el cargador por un tiempoprolongado, podría dañarse en forma permanente.

ENCENDIDO Y APAGADO DE LA PODADORA

Vea la figura 9.

- Introduzca la llave de seguridad en la ranura del conjunto del control del motor/cuchilla.
- Presione el botón en la caja del interruptor, y manténgalo presionado para poder tener acceso al cordón de control del interruptor.
- Tire del cordón de control del interruptor hacia el mango de la podadora y suelte el botón. Continúe sosteniendo el cordón de control del interruptor contra el mango de la podadora mientras poda.
- Para apagar la podadora, suelte el cordón de control del interruptor.

  NOTA: Puede haber un sonido agudo y chispeo mientras el motor eléctrico desacelera. Esto es normal.

ELIMINACIÓN DE LA BATERÍA

- Deseche la batería gastada adecuadamente.
- La batería debe reciclarse.
- No la incinere ni la arroje a la basura.

FUNCIONAMIENTO

SUGERENCIAS PARA EL PODADO

- Asegúrese de que el pasto no tenga piedras, palos, alambres ni otros objetos que puedan dañar las cuchillas o el motor de la podadora de pasto. Dichos objetos podrían ser lanzados accidentalmente por la podadora en cualquier dirección y provocar lesiones graves al operador y a otras personas.
- Para tener un pasto saludable, siempre corte un tercio o menos de la longitud total del césped.
- Al cortar césped frondoso, reduzca la velocidad mientras camina para poder obtener un corte más eficaz y una descarga adecuada de los recortes.
- No corte el césped cuando está mojado. Se pegará a la parte inferior del piso e impedirá que se trituren correctamente los recortes de césped.
- El césped nuevo o grueso puede requerir un corte más bajo.
- Limpie la parte inferior del piso de la podadora después de cada uso para eliminar recortes de césped, hojas, suciedad y otros desechos acumulados.

MANEJO EN PENDIENTES

Vea la figura 10.

- Las pendientes son una de las causas principales de accidentes por resbalones y caídas que pueden provocar lesiones graves. El manejo en pendientes requiere precaución extra. Si se siente inseguro en una pendiente, no la pode. Para su seguridad, no intente podar pendientes de más de 15 grados.
- Pode atravesando las pendientes; no hacia arriba ni hacia abajo. Tenga mucha precaución al cambiar de dirección en una pendiente.
- Tenga cuidado con los pozos, surcos, piedras, objetos ocultos o montículos que puedan provocar que se resbale o tropiece. El césped alto puede ocultar obstáculos. Retire todos los objetos como piedras, ramas de árboles, etc., que puedan provocar tropezones o ser lanzados por la cuchilla.
- Siempre asegúrese de su postura. Un resbalón y una caída pueden provocar lesiones graves. Si siente que está perdiendo el equilibrio, suelte la palanca de control del interruptor inmediatamente.
- No pode el pasto cerca de precipicios, zanjas o terraplenes; podría perder la firmeza de la postura o el equilibrio.

VACIADO DEL RECEPTOR DE CÉSPED

Vea la figura 11.

- Levante el receptor de césped por el mango y levántelo para retirarlo de la podadora.
- Vacíe los recortes de césped.
- Levante la puerta de descarga posterior y vuelva a instalar el receptor de césped como se explicó anteriormente en este manual.

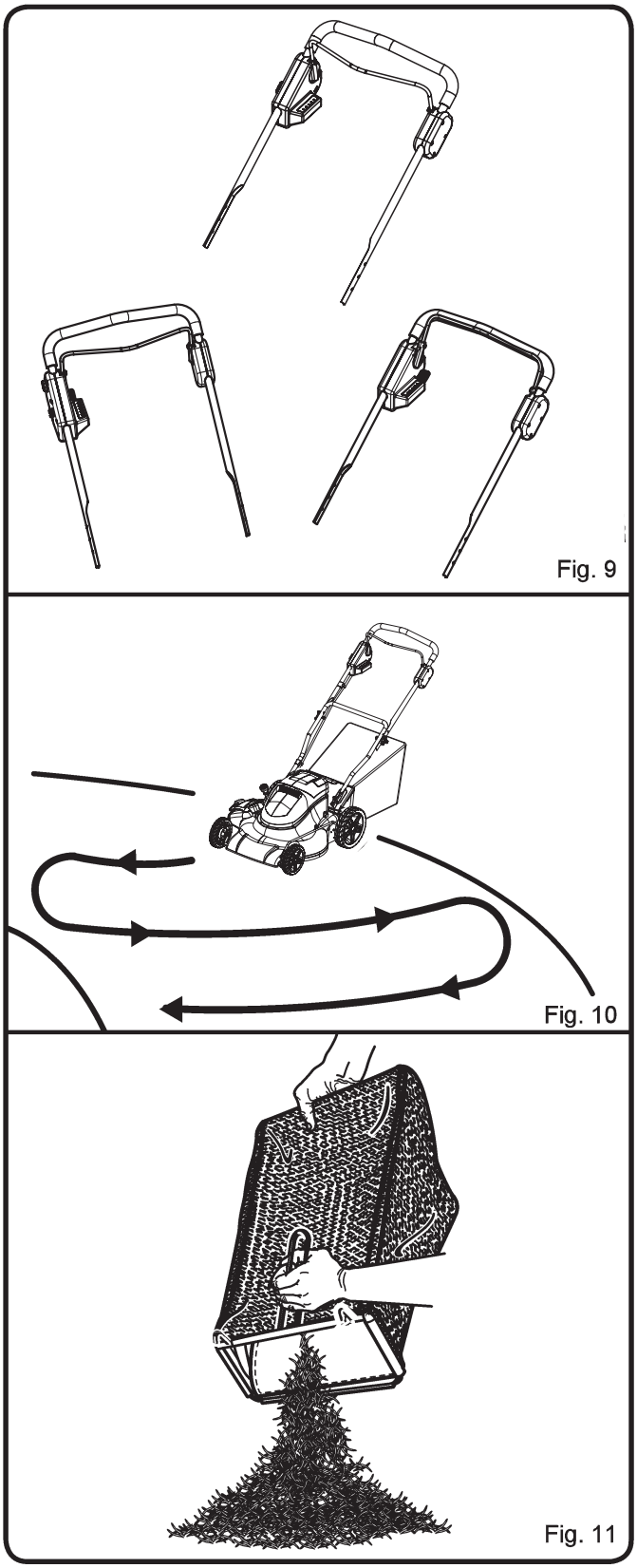

Fig. 9

Fig. 10

Fig. 11

MANTENIMIENTO

⚠ ADVERTENCIA:

Al dar servicio a la unidad, sólo utilice piezas de repuesto idénticas. El empleo de piezas diferentes puede causar un peligro o dañar el producto.

⚠ ADVERTENCIA:

Siempre use gafas de seguridad o anteojos protectores con protección lateral al usar herramientas eléctricas o al soplar el polvo con aire comprimido. Si la ambiente genera mucho polvo, también póngase una mascarilla contra el polvo.

MANTENIMIENTO GENERAL

Evite el empleo de solventes al limpiar piezas de plástico. La mayoría de los plásticos son susceptibles a diferentes tipos de solventes comerciales y pueden resultar dañados. Utilice paños limpios para eliminar la suciedad, el polvo, el aceite, la grasa, etc.

⚠ ADVERTENCIA:

No permita en ningún momento que fluidos para frenos, gasolina, productos a base de petróleo, aceites penetrantes, etc. lleguen a tocar las piezas de plástico. Las sustancias químicas pueden dañar, debilitar o destruir el plástico, lo cual a su vez puede producir lesiones graves.

Revise periódicamente el apriete de todos los pernos y tuercas para asegurar un manejo seguro de la podadora. Elimine el césped y las hojas acumuladas sobre la cubierta del motor o a su alrededor. Limpie ocasionalmente la podadora con un paño seco. No utilice agua.

LUBRICACIÓN

Todos los cojinetes de este producto están lubricados con suficiente cantidad de aceite de alta calidad para toda la vida útil de la unidad en condiciones normales de funcionamiento. Por lo tanto, no se necesita lubricación adicional de los cojinetes.

Al inicio y al final de cada temporada de podado:

- Lubrique los resortes en la puerta de descarga posterior con aceite de baja viscosidad.
- Lubrique la palanca de ajuste de altura y las piezas de ferretería relacionadas con aceite de baja viscosidad.
- Retire las ruedas y lubrique la superficie del perno del eje y la superficie interior de la rueda con aceite de baja viscosidad.
- Retire el conjunto de la cuchilla y el cubo de la cuchilla, y lubrique el eje del motor con aceite de baja viscosidad o aceite para motor. Consulte la sección **Reemplazo de la cuchilla** para obtener instrucciones sobre cómo retirar la cuchilla.

⚠ ADVERTENCIA:

Siempre protéjase las manos usando guantes gruesos y/o envolviendo los bordes de corte de la cuchilla con paños y otro material al realizar el mantenimiento de la cuchilla. La inobservancia de esta advertencia podría causar lesiones graves.

⚠ ADVERTENCIA:

Antes de efectuar cualquier tarea de mantenimiento, asegúrese de que se hayan retirado la batería y la llave de seguridad. La inobservancia de esta advertencia podría causar lesiones graves.

REEMPLAZO DE LA CUCHILLA

Vea las figuras 12 - 13.

NOTA: Sólo utilice cuchillas de repuesto idénticas.

- Apague el motor y retire la llave de seguridad. Permita que la cuchilla se detenga por completo. Extraiga la batería de su compartimiento.
- Gire la podadora sobre su costado.
- Introduzca a presión un bloque de madera entre la cuchilla y el piso de la podadora para evitar que la cuchilla gire.
- Afloje la tuerca de la cuchilla usando una llave de tuercas o de boca tubular de 15 mm (no se suministra).
- Retire la tuerca de la cuchilla, el separador, el aislante de cuchilla y la cuchilla.
- Asegúrese de que el conjunto del ventilador esté totalmente empujado contra el eje del motor.

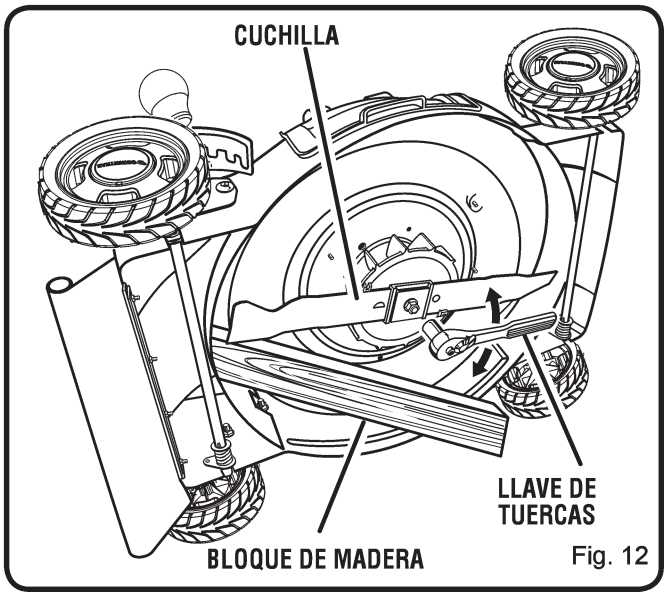

Fig. 12

- Coloque la cuchilla nueva en el eje contra el conjunto del ventilador. Asegúrese de que esté instalada con los extremos curvos orientados hacia arriba, donde está el piso de la podadora, y no hacia abajo, donde está el suelo.
- Vuelva a colocar el aislante de la cuchilla y el separador; luego, enrosque la tuerca de la cuchilla en el eje y apriétela con los dedos.

  NOTA: Asegúrese de volver a colocar todas las piezas en el orden exacto en que fueron retiradas.
- Apriete la tuerca de la cuchilla usando una llave dinamométrica (no suministrada) para asegurar que el perno esté apretado correctamente. La fuerza de torsión recomendada para la tuerca de la cuchilla es de 220-310 pulg. lb.

AFILADO DE LA CUCHILLA

Vea la figura 14.

Para lograr un desempeño de podado óptimo, la cuchilla de la podadora debe mantenerse afilada. Una cuchilla desafilada no corta el césped uniformemente y sobrecarga el motor. En circunstancias normales, afilar la cuchilla dos veces durante la temporada de podado suele ser suficiente. Sin embargo, si su pasto tiene suelo arenoso, puede ser necesario afilarla con más frecuencia.

- Siguiendo las instrucciones de la sección **Reemplazo de la cuchilla**, retire la cuchilla de la podadora. NO intente afilar la cuchilla cuando está unida a la podadora.

> ⚠ **ADVERTENCIA:**
>
> Al retirarla, inspeccione la cuchilla con cuidado. Si la cuchilla está doblada o dañada, reemplácela inmediatamente por una nueva. No reemplazar una cuchilla doblada o dañada puede causar un accidente, y como consecuencia posibles lesiones graves.

- Usando una lima de diente fino o una piedra, afile los bordes de corte a ambos extremos de la cuchilla, eliminando igual cantidad de material de ambos extremos.

EQUILIBRIO DE LA CUCHILLA

Vea la figura 15.

Al afilarla, debe tener cuidado de mantener el equilibrio de la cuchilla. Una cuchilla desequilibrada causará una vibración excesiva cuando la podadora esté funcionando. Esta vibración finalmente dañará la podadora, especialmente el motor.

Para revisar el equilibrio de la cuchilla:

- Sujete horizontalmente un destornillador con una prensa, como se muestra.

  NOTA: Si no hay ninguna prensa, también puede utilizarse un clavo recto.
- Coloque el orificio central de la cuchilla en el fuste del destornillador (o clavo).

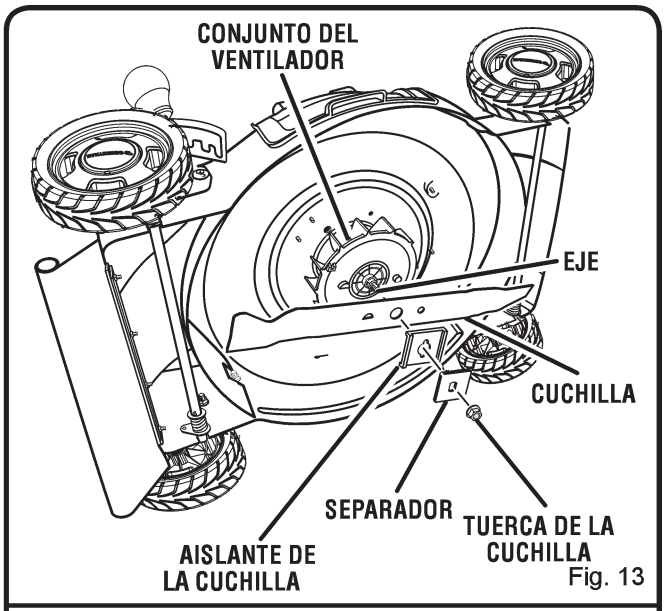

Fig. 13

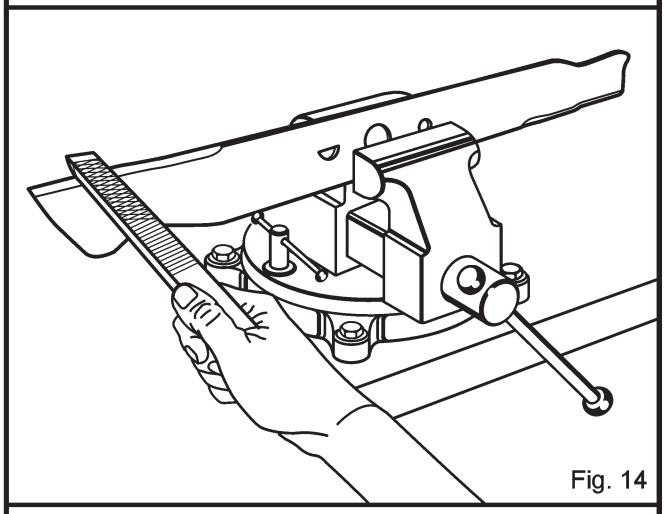
Fig. 14

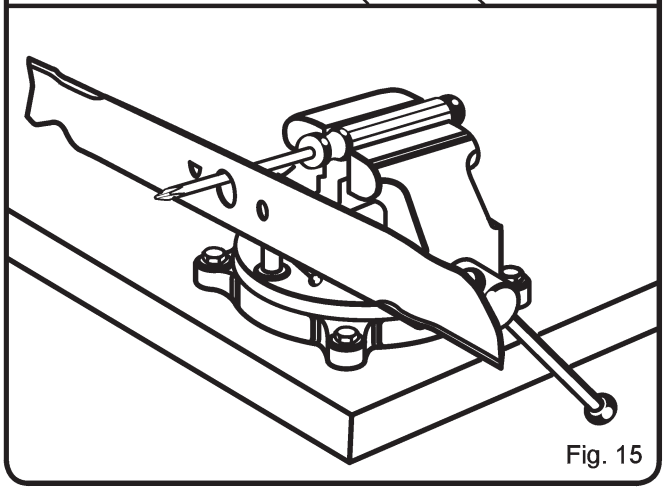
Fig. 15

- Si la cuchilla está equilibrada, permanecerá en posición horizontal. Si algún extremo de la cuchilla se cae, afile el lado más pesado hasta que la cuchilla esté equilibrada.

REEMPLAZO DE LAS RUEDAS

Vea la figura 16.

Para reemplazar una rueda:

- Pare el motor y retire la llave de seguridad. Extraiga la batería de su compartimiento.
- Gire la podadora sobre su costado.
- Genere un efecto de palanca con un destornillador de punta plana y extraiga la tapa de cubos.
- Retire el tuerca autobocante del eje de la rueda; luego, retire la rueda.
- Instale la rueda nueva, coloque la tuerca autoblocante nueva y ajuste bien.
- Vuelva a colocar la tapa de cubos.

GUARDADO DE LA PODADORA

Vea la figura 17.

- Retire la llave de seguridad y guarde en un lugar fuera del alcance de niños.
- Gire la podadora sobre su costado y limpie los recortes de césped que se acumularon en la parte inferior del piso de la podadora.
- Limpie la podadora con un paño seco.
- Verifique el apriete de todos los pernos, tuercas, perillas, tornillos, sujetadores, etcétera.
- Inspeccione las piezas móviles para ver si hay daños, rupturas y desgaste. Haga que reparen todas las piezas dañadas o faltantes.
- Guarde la podadora en el interior, en un lugar limpio y seco, lejos del alcance de los niños.
- No la guarde cerca de materiales corrosivos como fertilizantes o sal gema.

Para bajar el mango antes de guardar la unidad:

- Afloje completamente las perillas del mango a los lados del mango y pliegue el mango superior hacia abajo.
- Presione hacia adentro a cada lado del mango inferior y levante los lados del mango inferior por sobre los bordes de los apoyos de montaje del mango.

> ⚠ ADVERTENCIA:
> TENGA SUMO CUIDADO AL DOBLAR EL MANGO. SI EL CABLE QUEDA ATRAPADO ENTRE LAS SECCIONES DEL MANGO PODŔÍA DAÑARSE GENERAR UN RIESGO PARA LA SEGURIDAD.

MANTENIMIENTO DE LA PILA

Para un rendimiento óptimo, se recomienda cargar la podadora cada 2 meses si no se usa. Si la pila ha estado almacenada durante mucho tiempo sin recargar, tendrá una carga baja.

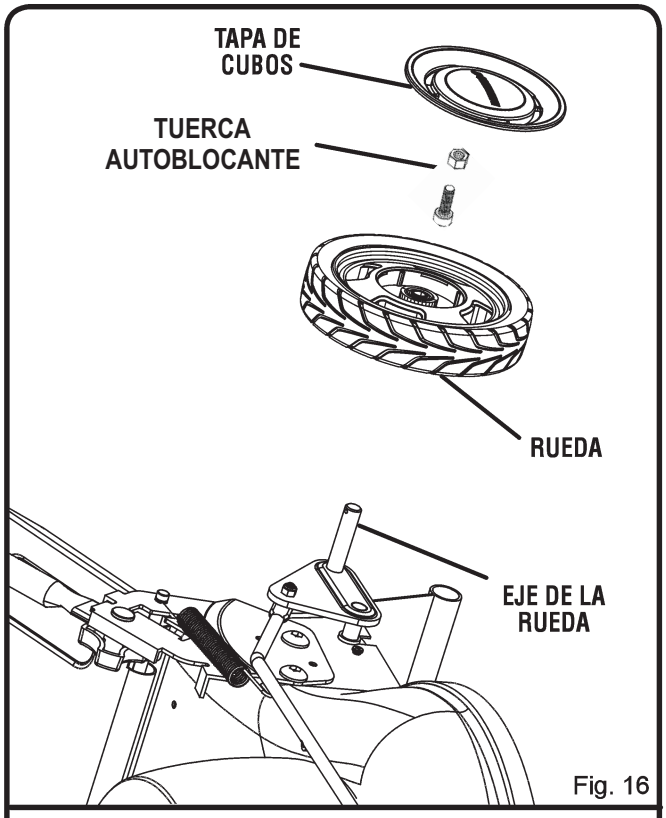

Fig. 16

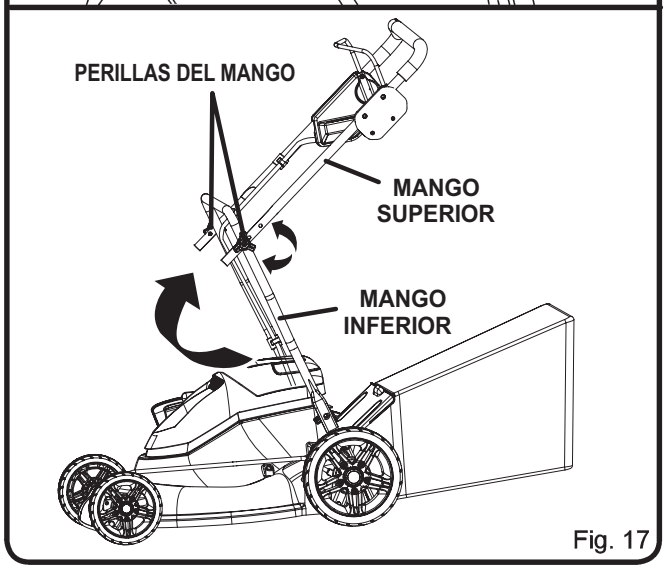

Fig. 17

CORRECCIÓN DE PROBLEMAS

Problema	Causa posible	Solución
El mango no está en posición.	Los pernos de carruaje no están asentados correctamente.	Ajuste la altura del mango y asegúrese de que los pernos de carruaje estén asentados correctamente.
	Las perillas del mango no están apretadas.	Apriete las perillas del mango.
La podadora no enciende.	La pila tiene una carga baja.	Cargue la pila.
	La pila está defectuosa o no soporta la carga.	Reemplace la pila.
La podadora no corta el césped uniformemente.	El pasto está áspero o disparejo, o la altura de corte no está ajustada correctamente.	Mueva las ruedas a una posición más alta.
La podadora no tritura el pasto correctamente.	Hay recortes de césped mojado pegados en la parte inferior del piso.	Espere hasta que el césped se seque antes de podar.
Es difícil empujar la podadora.	El césped está alto, la parte posterior del alojamiento de la podadora y la cuchilla se arrastran por el césped frondoso, o la altura de corte es demasiado baja.	Levante la altura de corte.
La podadora vibra a mayor velocidad.	La cuchilla está desequilibrada.	Equilibre la cuchilla afilando cada borde de corte por igual.
	El eje del motor está doblado.	Apague el motor, retire la batería e inspeccionepara ver si hay daños. Lleve la unidad a un centro de servicio autorizado para que la reparen antes de volver a encenderla.

LLÁMENOS PRIMERO

Si tiene preguntas sobre el funcionamiento o el mantenimiento del producto, llame al teléfono de atención al consumidor de Earthwise™

1-800-377-5888 (USA), 1-800-561-0004 (CAN)

Este producto ha sido probado en su totalidad antes de embarcarse para asegurar la completa satisfacción del consumidor.

VISTA DESARROLLADA/LISTA DE PIEZAS

MODELO 60220

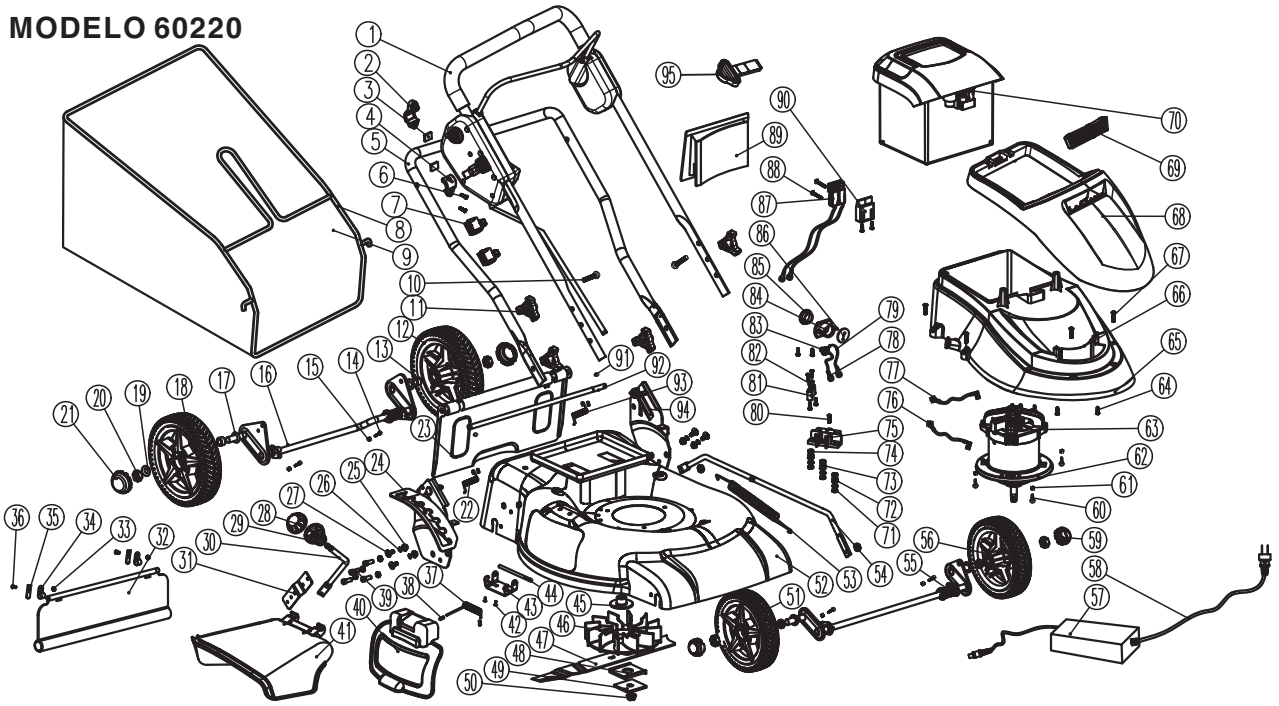

Núm. ref.	Núm. pieza	Descripción	Cant.
1	8440-510501	conjunto de cable de alimentación e interruptor	1
2	8007-516401	cubierta superior de la guía del cable	1
3	8336-516411	junta	2
4	8007-516402	cubierta inferior de la guía del cable	1
5	8001-516202	mango inferior	1
6	8SJAB30-15B	tornillo autorroscante	1
7	8007-517001	guía del cordón	2
8	8291-510501	soporte de receptor de césped	1
9	8102-510501	receptor de césped	1
10	8206-517001	perno	2
11	8313-510501	perilla	4
12	8121-510407	rueda trasera izquierda	1
13	8224-510401	camisa del eje	4
14	8SACD05-12Q8.8	tornillo de casquete con cabezal hexagonal	4
15	8NG-05Q018.8	tuerca de seguridad hexagonal	8
16	8440-510402	eje de rueda trasera	1
17	8202-517201	arandela distanciadora	2
18	8121-510408	rueda trasera derecha	1
19	8325-532405	arandela	4
20	8NH-08D	tuerca	4
21	8020-510408	cubierta de la rueda	2
22	8342-510402	resorte de compresión derecho de la puerta de descarga posterior	1
23	8020-516815	puerta de descarga posterior	1
24	8321-510402	soporte de ajuste de altura, derecho	1
25	8ND-10D018.8	tuerca hexagonal	4
26	8WS-10Q	soporte elástico	4
27	8SBCD10-20D8.8	tornillo con cabeza hexagonal	4
28	8001-510502	cubierta superior del mango de ajuste de altura	1
29	8001-510503	cubierta inferior del mango de ajuste de altura	1
30	8087-510504	barra del mango de ajuste de altura	1
31	8321-517009	soporte elástico	1
32	8181-516208	cubierta trasera	1
33	R8NG-04Q018.8	tuerca autoblocante	2
34	8186–517002	viruta	2
35	8187-516201	plancha de goma	2
36	R8SGN04-16Q12.9	tornillo	2
37	8342-516202-01	resorte	1
38	8025-516205	tapa de goma	4
39	8SKCD05-14Q12.9	tornillo	4
40	8020-516202	puerta de descarga lateral	1
41	8020-516203	deflector de descarga lateral	1
42	8SQDD06-08D8.8	tornillo mecánico	2
43	8321-517008	soporte de descarga lateral	1
44	8081-516204	pasador de descarga lateral	1
45	8224-516202	protector del husillo	1
46	8403-517001	ventilador	1
47	8231-516201-01	cuchilla	1
48	8181-517002	aislante de la cuchilla	1
49	8321-517006	espaciador	1
50	8207-517001	tuerca de la cuchilla	1
51	8121-510406	rueda delantera derecha	1
52	8006-510501	piso	1
53	8342-517002	resorte de extensión	1
54	8087-516210-01	barra de enlace	1
55	8440-510401	eje de la rueda delantera	1
56	8121-510405	rueda delantera izquierda	1
57	8426-516201-01	cargador	1
58	8422-516204	cable y enchufe del cargador	1
59	8020-510401	cubierta de la rueda	2
60	8SQDD06-16D8.8	perno	3
61	8NH-06Q8.8	tuerca	5
62	8336-517101	amortiguador	1
63	8401-516201	motor	1
64	8SJAB40-14Q	tornillo autorroscante	2
65	8331-517003	cubierta protectora de motor	1
66	8024-516401	cubierta del motor	1
67	8206-516001	tornillo de la cubierta	6
68	8020-510501	respiradero del motor	1
69	8181-510501	obturador	1
70	8440-510502GY	conjunto de batería	1
71	8SFDD06-16D8.8	tornillo con cabeza hexagonal	3
72	8WF-06D	arandela	6
73	8WS-06D	soporte elástico	3
74	8NA-06D01	tuerca hexagonal	3
75	8149-516201	conexión del cable	1
76	8413-516202	línea de conexión	1
77	8413-517202	línea de conexión	1
78	8413-516401	línea de conexión	1
79	8413-516402	línea de conexión	1
80	8SJAB50-16Q	tornillo autorroscante	7
81	8141-517002	sujetador del cable	1
82	8184-302201	sujetador del cable de alimentación	1
83	8427-516211	toma de corriente	1
84	8141-516401	asiento del cargador	1
85	8024-516213	tapa	1
86	8414-516404	placa de circuito impreso curcuit	1
87	8413-516403	línea de conexión	1
88	8SJAB40-25Q	tornillo autorroscante	2
89	8020-510406	conjunto de enchufe para trituración	1
90	8141-516901	asiento de fijación	1
91	8CE-08Q	aro en "E"	2
92	8081-516211	pasador de descarga posterior	1
93	8342-510401	resorte de compresión izquierdo de la puerta de descarga	1
94	8321-510401	soporte de ajuste de altura, izquierdo	1
95	8045-510501	barra de eslabón con interruptor	1

GARANTÍA LIMITADA PARA LOS MODELOS QUE FUNCIONAN CON PILA.

Este producto se fabrica para la compañía de podadoras de pasto American Lawn Mower Company/Great States Corporation. American Lawn Mower Company/Great States Corporation, Shelbyville, Indiana, ha fabricado podadoras de pasto durante más de 100 años y garantiza al propietario original que todos los productos nuevos y piezas de repuesto carecen de defectos en el material y en la mano de obra y acuerda reparar o reemplazar, en virtud de esta garantía, todo producto o pieza defectuoso por dos (2) años a partir de la fecha de compra original, con excepción de las condiciones, circunstancias y partes mencionadas a continuación. Todos los reclamos de garantía deben incluir el comprobante de compra (recibo original fechado).

ESTA GARANTÍA NO ES TRANSFERIBLE Y NO CUBRE:

- La pila por más de un año después de la fecha de compra. Productos que se hayan vendido dañados o incompletos, en las condiciones en que se encontraban, reacondicionados o utilizados como equipos de alquiler.
- Entrega, instalación o ajustes normales explicados en el manual del operador.
- Daños o responsabilidades causados por transporte, manejo inadecuado, instalación inadecuada, voltaje incorrecto o cableado inadecuado, mantenimiento inadecuado, modificación inadecuada o el uso de accesorios y/o aditamentos no recomendados específicamente.
- Reparaciones necesarias debido a maltrato o negligencia del operador, o a no instalar, utilizar, mantener y guardar el producto según las instrucciones del manual del operador.
- Daños causados por frío, calor, lluvia, humedad excesiva, entornos y materiales corrosivos, u otros contaminantes.
- Artículos prescindibles que se gastan durante el uso normal.
- Defectos estéticos que no interfieren con la funcionalidad de la herramienta.
- Costos de flete del cliente al proveedor.
- Costos de reparación y traslado de productos o piezas que no se consideren defectuosos.
- CUALQUIER PÉRDIDA, DAÑO O GASTO INCIDENTAL, INDIRECTO O CONSECUENTE QUE PUEDA PRODUCIRSE POR CUALQUIER DEFECTO, FALLA O MAL FUNCIONAMIENTO DEL PRODUCTO. Algunos estados no permiten exclusiones ni limitaciones en cuanto a la duración de una garantía implícita, por lo que es posible que las limitaciones antes mencionadas no se apliquen en su caso.
- CUALQUIER USO NO RESIDENCIAL O USO COMERCIAL ANULA TODAS LAS GARANTÍAS.

¡¡LLÁMENOS PRIMERO!!

Llámenos primero por preguntas sobre el funcionamiento o el mantenimiento de su podadora de pasto al 1-800-377-5888(USA), 1-800-561-0004 (CAN) entre las 7:30 a.m. y las 4:30 p.m., hora del Este, o envíe un mensaje de correo electrónico a earthwise@reelin.com.

MANUAL DEL OPERADOR

Patente pendiente en Estados Unidos

508 mm (20 pulg.) 24 V
PODADORA INALÁMBRICA
CON BATERÍA DE 20 AMPERIOS/HORA
60220

SERVICIO

En todo lo concerniente a piezas de repuesto o servicio, comuníquese con el establecimiento de servicio autorizado de productos EarthWise más cercano de la localidad. Asegúrese de proporcionar todos los datos pertinentes al llamar o al presentarse personalmente. Para obtener información sobre el establecimiento de servicio autorizado más cercano a usted, llame al 1-800-377-5888(USA), 1-800-561-0004 (CAN) ó visite nuestro sitio en la red mundial, en la dirección www.earthwisetools.com

PIEZAS DE REPUESTO

El número de modelo de este producto se encuentra en una placa o etiqueta pegada a la caja del motor. Le recomendamos anotar el número de serie en el espacio suministrado abajo.

NÚMERO DE MODELO 60220

NÚMERO DE SERIE _____

830 Webster Street
Shelbyville, IN 46176
Phone 1-800-377-5888 (USA)
1-800-561-0004 (CAN)
www.earthwisetools.com

01/20/16

Hecho en China

EARTHWISE
The Clean Air Choice

MANUEL D'UTILISATION

Brevet É.-U. en instance

TONDEUSE À GAZON SANS FIL
508 mm (20 po) 24 V
AVEC BATTERIE 20 A/HEURE

60220

244026

Powered by an ENERGY STAR® qualified battery charger for a better environment

Actionné par un chargeur certifié par ENERGY STAR® pour un environnement plus propre

LA BATTERIE DOIT ÊTRE CHARGÉE AVANT LA PREMIÈRE UTILISATION.CONSULTEZ LA PAGE 11 POUR TOUTE INSTRUCTION.

Votre tendeuse à gazon a été conçue et fabriquée conformément à nos normes les plus strictes de fiabilité, simplicité d'emploi et sécurité d'utilisation. Correctement entretenue, elle vous apportera des années de fonctionnement résistant et sans problèmes.

AVERTISSEMENT : pour réduire le risque des blessures, l'utilisateur doit lire et comprendre le manuel d'utilisation avant d'utiliser ce produit.

Merci de votre achat.

NE RENVOYEZ PAS CE PRODUIT AU MAGASIN. AVEZ-VOUS DES QUESTIONS CONCERNANT LE FONCTIONNEMENT, L' ASSEMBLAGE, LES PIÈCES OU LA RÉPARATION DU PRODUIT? COMPOSEZ LE 1-800-377-5888(USA), 1-800-561-0004 (CAN) DE 7 h 30 À 16 h 30 HNE POUR TOUTE ASSISTANCE.

GARDEZ CE MANUEL POUR RÉFÉRENCE ULTÉRIEURE

TABLE DES MATIÈRES

- Introduction 2
- Règles de sécurité générales 2
- Règles de sécurité particulières 3-4
- Symboles 5-6
- Fonctions 7-8
- Assemblage 8-10
- Utilisation 10-13
- Entretien 14-16
- Dépannage 17
- Vue éclaté/Liste de pièces 18
- Garantie 19
- Commande de pièces / réparation ..... Verso

INTRODUCTION

Ce produit offre de nombreuses fonctions pour rendre son utilisation plus plaisante et satisfaisante. Lors la conception de ce produit, l'accent a été mis sur la sécurité, la fonctionnalité et la fiabilité pour en faire un outil facile à utiliser et entretenir.

RÈGLES DE SÉCURITÉ GÉNÉRALES

AVERTISSEMENT :

Veillez à lire attentivement et bien comprendre toutes les instructions. Le non respect de toutes les instructions ci-dessous et sur la machine peut entraîner un choc électrique, un incendie, et/ou des blessures graves.

- N'utilisez la tondeuse ni pieds nus, ni en portant des sandales ou des chaussures légères. Portez des chaussures de protection qui permettent d'assurer un meilleur équilibre sur des surfaces glissantes.
- Ne laissez pas la tondeuse sans surveillance quand elle est en marche.
- Éloignez les mains et les pieds de la zone de coupe. Tenez vous éloigné de l'ouverture de décharge en tout temps.
- Utilisez la tondeuse seulement à la lumière du jour ou

LISEZ TOUTES LES INSTRUCTIONS

- Cet outil coupant peut amputer les mains et les pieds et projeter des objets. Le non respect de toutes les instructions de sécurité peut entraîner des blessures graves voire la mort.
- N'utilisez pas la tondeuse dans un environnement mouillé ou humide et ne l'utilisez pas s'il pleut.
- Ne permettez jamais a des adultes d'utiliser le produit sans qu'ils soient proprement instruits.
- N'utilisez jamais la tondeuse à proximité d'autres personnes, d'enfants ou d'animaux de compagnie. Arrêtez la tondeuse dès que quelqu'un se trouve dans la zone de travail.
- Des accidents tragiques peuvent survenir si l'opérateur ne s'aperçoit pas de la présence d'enfants. Les enfants sont souvent intéressés par ce genre de machine et la tondaison. N'estimez jamais que des enfants resteront à l'endroit où vous les avez vu à un certain moment.
  - Assurez-vous que les enfants sont éloignés de la zone de coupe et supervisés par un adulte autre que l'opérateur.
  - Soyez vigilant et arrêtez la tondeuse si un enfant s'approche.
  - Ne permettez jamais à des enfants d'utiliser la tondeuse.
  - Redoublez la prudence quand vous vous approchez de toute bordure masquée, d'arbustes, d'arbres ou d'objets pouvant dissimuler la présence d'un enfant.
- Ne portez pas de vêtements amples ni de bijoux. Ils peuvent se prendre dans les pièces en mouvement. L'utilisation de gants en caoutchouc et de chaussures est recommandé pour travailler à l'extérieur.
- Veillez à vous tenir bien en équilibre. Ne poussez pas la tondeuse à bout de bras. Ceci peut entrainer une perte d'équilibre.

avec une bonne lumière artificielle.

- Portez toujours des lunettes de sécurité à écran latéral. Dans des lunettes ordinaires seul le verre est anti-choc. Ce NE sont PAS des lunettes de sécurité. Le respect de cette règle de sécurité réduit l'environnement est poussiérieux. Utilisez un masque si la tâche est poussiéreuse.
- Portez de lunettes de sécurité ou des lunettes étanches conformes à la norme ANSI Z87.1 quand vous utilisez ce produit.
- Utilisez l'équipement approprié. Utilisez la tondeuse uniquement aux fins pour lesquelles elle a été conçue.
- Ne dépassez la vitesse préconisée. Une utilisation de la tondeuse à la vitesse pour laquelle elle a été conçue permet un meilleur rendement et un travail exécuté en toute sécurité.
- Soyez vigilant, prêtez attention à ce que vous faites et faites preuve de bon sens lorsque vous utilisez la tondeuse. N'utilisez pas la tondeuse si vous êtes fatigué ou sous l'influence de drogues, d'alcool ou de médicaments. Un moment d'inattention pendant l'utilisation de la tondeuse peut entraîner une blessure grave.
- Gardez la tondeuse en bon état. Assurez-vous que les lames affûtées et que les dispositifs de protection sont en place et en état de fonctionnement.
- Vérifiez fréquemment que tous les écrous, boulons et vis sont fonctionne en toute sécurité.
  tionne en toute sécurité.
- Arrêtez le moteur, et attendez que la lame s'immobilise complètement avant de nettoyer la tondeuse, d'enlever le collecteur d'herbe ou de déboucher le déflecteur d'éjection.
- Quand la tondeuse n'est pas utilisée, elle doit être entreposée à l'intérieur, dans un endroit sec et sécuritaire hors de la portée des enfants.

⚠ AVERTISSEMENT : l'État de Californie considère que des poussières et débris créés par l'utilisation de cet outil sont susceptibles de contenir un ou plusieurs des produits chimiques qui sont cancérigènes et à l'origine de malformations congénitales ou d'autres troubles de l'appareil reproducteur. Parmi ces produits chimiques, citons :

* les produits chimiques contenus dans les engrais
* les composés contenus dans les insecticides, les herbicides et les pesticides
* l'arsenic et le chrome du bois traité chimiquement.

Votre risque d'exposition à ces produits chimiques varie en fonction du nombre de fois que vous effectuez ce type de travail. Afin de réduire l'exposition à ces produits chimiques, travaillez dans un endroit bien aéré et portez un équipement de sécurité homologué, comme un masque anti-poussière spécialement conçu pour filtrer les particules microscopiques.

⚠ AVERTISSEMENT: Proposition 65 de la Californie:
Ce produit contient des agents chimiques connus dans l'État de la Californie pour causer le cancer et des malformations congénitales ou autres appareil reproducteur.

RÈGLES DE SÉCURITÉ PARTICULIÈRES

- N'utilisez jamais la tondeuse sans le collecteur d'herbe, le déflecteur d'éjection, le déflecteur arrière ou d'autres dispositifs de protection en place et en état de marche.
- Suivez les instructions du fabricant relatives à l'installation et l'utilisation des accessoires. Utilisez seulement des accessoires approuvés par le fabricant.
- Nettoyez la zone de travail avant chaque utilisation. Deblayez tout objet, pierres, branches, fils, os ou jouets, par exemple que pourrait projeter la lame. Tenez-vous derrière la poignée quand le moteur est en marche.
- Évitez les trous, les ornières, les pierres ainsi que tout objet susceptible d'être caché. Un terrain accidenté peut provoquer un glissement et vous faire tomber par accident.
- Ne tondez pas près des dépressions, fossés ou berges.
- Tondez les pentes transversalement, jamais en montant ou en descendant. Soyez particulièrement prudent lorsque vous changez de direction sur les terrains en pente.
- Organisez votre parcours de manière à ne pas éjecter de matériaux sur les routes, les trottoirs, les passants, etc. Évitez également d'éjecter les matériaux sur un mur ou une obstruction ce qui pourrait causer un matériau d'être projeté par ricochet vers vous.
- N'utilisez pas la tondeuse sur de l'herbe mouillée ou sur des pentes très raides. Une position instable peut vous faire glisser et tomber par accident. Marchez, ne courez jamais.
- Redoublez de prudence si vous vous approchez de bordures cachées, d'arbustes, d'abres ou d'objets empêchant une vue dégagée.

RÈGLES DE SÉCURITÉ PARTICULIÈRES

- Ne tirez jamais la tondeuse vers l'arrière à moins que cela soit absolument nécessaire. Si vous devez tirer la tondeuse pour éviter un mur ou un obstacle, commencez par regarder vers le bas puis en arrière pour ne pas trébucher.
- N'éjectez jamais de matériel en direction de quelqu'un. Évitez d'éjecter le matériel sur un mur ou un obstacle. Le matériel pourrait rebondir vers vous. Arrêtez la lame quand vous traversez des surfaces recouvertes de gravier.
- Des objets heurtés par la lame de la tondeuse peuvent causer des blessures graves. Examinez la pelouse et éliminez tout objet s'y trouvant avant de tondre.
- Si la tondeuse heurte un objet étranger, appliquez les consignes suivantes:
  - Arrêtez la tondeuse et relâchez le fil de contrôle du contacteur.
  - Enlevez la clé de sécurité.
  - Inspectez attentivement la tondeuse pour déceler tout dommage éventuel.
  - Réparez tout dommage avant de démarrer et de continuer à utiliser la tondeuse.
- Arrêtez le moteur, enlevez la clé de sécurité, et attendez que la lame s'immobilise complètement avant d'enlever le collecteur d'herbe ou de déboucher le déflecteur d'éjection. La lame continue de tourner pendant quelques secondes après l'arrêt du moteur. Ne vous approchez jamais de la lame avant d'être certain qu'elle ne tourne plus.
- Si la tondeuse commence à vibrer de façon anormale, déterminez quelle en est la cause. Toute vibration est généralement un signe d'un problème.
- Le produit doit toujours être réparé par un personnel qualifié. Des réparations ou l'entretien effectués par un personnel non qualifié peuvent entraîner des blessures pour l'utilisateur ou endommager le produit.
- Lors de réparation du produit, utilisez seulement des pièces identiques aux pièces d'origine. L'utilisation de pièces non autorisées pose un risque de blessure grave pour l'utilisateur et d'endommagement du produit.
- Ne placez pas les batterie à proximité de flammes ou d'une source de chaleur. Cette règle de sécurité réduit les risques d'explosion et de blessures.
- N'ouvrez jamais et n'abîmez pas la/les batteries. L'électrolyte qui se dégage est corrosif et peut entraîner des lésions oculaires ou cutanées. L'électrolyte est toxique en cas d'ingestion.
- Si l'électrolyte entre en contact avec la peau, lavez la peau tout de suite avec l'eau.
- Si l'électrolyte entre en contact avec les yeux, rincez immédiatement et abondamment avec de l'eau. Consultez un médecin.

RÈGLES DE SÉCURITÉ CONCERNANT LE CHARGEUR

- Ne malmenez pas le cordon d'alimentation. N'utilisez jamais le cordon d'alimentation pour transporter le produit. Ne débranchez jamais le chargeur en tirant sur le cordon. Tirez la prise pour le débrancher. Un cordon ou un chargeur endommagé peut présenter un risque de choc électrique.
- L'utilisation d'accessoires non recommandés ou qui ne sont pas achetés auprès du fabricant du chargeur peut poser un risque d'incendie, de choc électrique ou de blessures. Appliquez cette mesure de sécurité pour réduire les riques de choc électrique, d'incendie ou de blessures.
- N'entretenez pas la tondeuse à gazon lorsque la clé de sûreté ou le chargeur sont en place.
- N'utilisez pas le chargeur quand la température ambiante est au-dessus 40° C(104°F) ou au–dessous de 0°C(32°F).
- N'utilisez pas un chargeur dont la prise ou le cordon est endommagé, ce qui pourrait entraîner un court-circuit et un choc électrique. Le cas échéant, faites remplacer le chargeur immédiatement par un réparateur agréé.
- N'utilisez pas le chargeur s'il a été soumis à un choc violent ou s'il est endommagé. Confiez-le à un réparateur agréé afin qu'il détermine s'il est en bon état de fonctionnement.
- Pour réduire les risques de choc électrique, débranchez le chargeur de la prise secteur avant de procéder à tout nettoyage ou entretien.
- Lorsqu'il n'est pas utilisé, débranchez le chargeur pour éviter de l'endommager en cas du saute de tension.
- Risque de choc électrique. Ne touchez pas les parties non isolées du connecteur de sortie ou les bornes de batteries non isolées.
- N'utilisez pas le chargeur à l'extérieur, ne l'exposez ni à l'eau ni à l'humidité. La pénétration d'eau dans le chargeur accroît le risque de choc électrique.
- Assurez-vous que le cordon de ne pas mettre le cordon dans un endroit où il risque d'être piétiné, accroché, endommagé, mis en contact avec des objets tranchants ou malmené. Cette mesure réduit le risque de chute pouvant entraîner des blessures et l'endommagement du cordon, susceptible de causer un choc électrique.
- Gardez le cordon et le chargeur à l'écart des sources de chaleur pour éviter des dommages au boîtier ou aux pièces internes.
- Ne laissez jamais de liquides pour freins, de gazoline, de produits à base de pétrole, d'huiles dégrippantes, etc., entrer en contact avec les pièces en plastique. Ces liquides contiennent des produits chimiques susceptibles d'endommager, d'affaiblir ou de détruire le plastique.
- N'utilisez un cordon prolongateur qu'en cas d'absolue nécessité. L'usage d'un cordon prolongateur incorrect peut présenter des risques d'incendie et de choc électrique. Si un cordon prolongateur doit être utilisé, s'assurer :
  a. Que la fiche du cordon comporte le même nombre de broches que celles du chargeur et qu'elles sont identiques.
  b. Que le cordon est correctement câblé et en bon état électrique ; et
  c. Que le calibre des fils est suffisant pour l'intensité c.a. du chargeur spécifiée ci-dessous :

Longueur du cordon (en pieds)	25'	50'	100'
Calibre du cordon (AWG)	16	16	16

  REMARQUE : AWG = American Wire Gage (calibre de fils américain)
- Conservez ces instructions. Consultez-les fréquemment et utilisez-les pour instruire les autres utilisateurs éventuels. Si vous prêtez ce tondeuse à gazon,il doit être accompagné de ces instructions.

SYMBOLES

Certains des symboles ci-dessous peuvent être utilisés sur ce produit. Veuillez les étudier et apprendre leur signification. L'interprétation appropriée de ces symboles vous permettra d'utiliser ce produit plus efficacement et de réduire les risques.

SYMBOLE	NOM	DÉSIGNATION/EXPLICATION
V	Volts	Tension
A	Ampères	Intensité
Hz	Hertz	Fréquence (cycles par seconde)
W	Watt	Puissance
h	Heures	Durée
gal	Gallon	Volume
pin	Pinte	Volume
	Avertissement concernant l'humidité	N'exposez pas le produit à la pluie ou l'humidité
	Lisez le manuel d'utilisation	Pour réduire le risque de blessure, l'utilisateur doit lire et comprendre le manuel d'utilisation avant d'utiliser ce produit.
	Protection oculaire	Portez des lunettes de sécurité étanches ou des lunettes de sécurité à écran latéral latéraux ou, si nécessaire, un masque intégral lors de l'utilisation de ce produit.
	Alerte de sécurité	Précautions destinées à assurer la sécurité.
	Choc électrique	L'utilisation dans des conditions humides et le non respect des instructions de sécurité peuvent entraîner un choc électrique.

SYMBOLES

Les termes de mise en garde suivants et leur signification ont pour but d'expliquer le degré de risques associé à l'utilisation de ce produit.

SYMBOLE	SIGNAL	SIGNIFICATION
⚠	**DANGER :**	Indique une situation extrêmement dangereuse qui, si elle n'est pas évitée, aura pour conséquence des blessures graves voire mortelles.
⚠	**AVERTISSEMENT :**	Indique une situation potentiellement dangereuse qui, si elle n'est pas évitée, pourrait entraîner des blessures graves ou mortelles.
⚠	**ATTENTION :**	Indique une situation potentiellement dangereuse qui, si elle n'est pas évitée, peut entraîner des blessures légères voire modérées.
	ATTENTION :	(Sans symbole d'alerte de sécurité) Indique une situation pouvant entraîner des dommages matériels.

DÉPANNAGE

Le dépannage exigeant des précautions extrêmes et la connaissance du système, il ne doit être confié qu'à un technicien de service qualifié. En ce qui concerne les réparations, nous recommandons de confier le produit au **CENTRE DE RÉPARATIONS AGRÉÉ** le plus proche. Lors de réparation du produit, utilisez seulement des pièces identiques aux pièces d'origine.

⚠ **AVERTISSEMENT :**

Pour éviter des blessures graves, n'utilisez pas ce produit avant d'avoir lu entièrement et bien compris toutes les instructions contenues dans le manuel d'utilisation. Si vous ne comprenez pas les avertissements et les instructions du présent manuel, n'utilisez pas ce produit. Appelez le Service à la clientèle EarthWise pour obtenir de l'aide.

⚠ **AVERTISSEMENT :**

L'utilisation de tout outil motorisé peut causer la projection d'objets en direction du visage et entraîner des lésions oculaires graves. Avant de commencer à utiliser l'outil, portez toujours des lunettes de sécurité étanches ou des lunettes de sécurité à écran latéral ou, si nécessaire, un masque intégral. Nous recommandons d'utiliser un masque facial à champ de vision élargi sur des lunettes de vue ou des lunettes de sécurité à écran latéral. Utilisez toujours une protection oculaire conforme à la norme ANSI Z87.1

GARDEZ CES INSTRUCTIONS

CARACTÉRISTIQUES

CARACTÉRISTIQUES DU PRODUIT

*Batterie .....24V 20Ah étanche
Alimentation .....24 V, CC seulement
Vitesse sans charge .....3500 r/min. (RPM)
Chemin de coupe.....508 mm (20 po)
Réglages de la hauteur.....31,16 mm à 101,6 mm (1-1/2 po à 4 po)
Dimension des roues ..... 177,8 mm (7 po) avant
241,3 mm (9-1/2 po) arrière
Poids ..... 41 kg (90 lb)

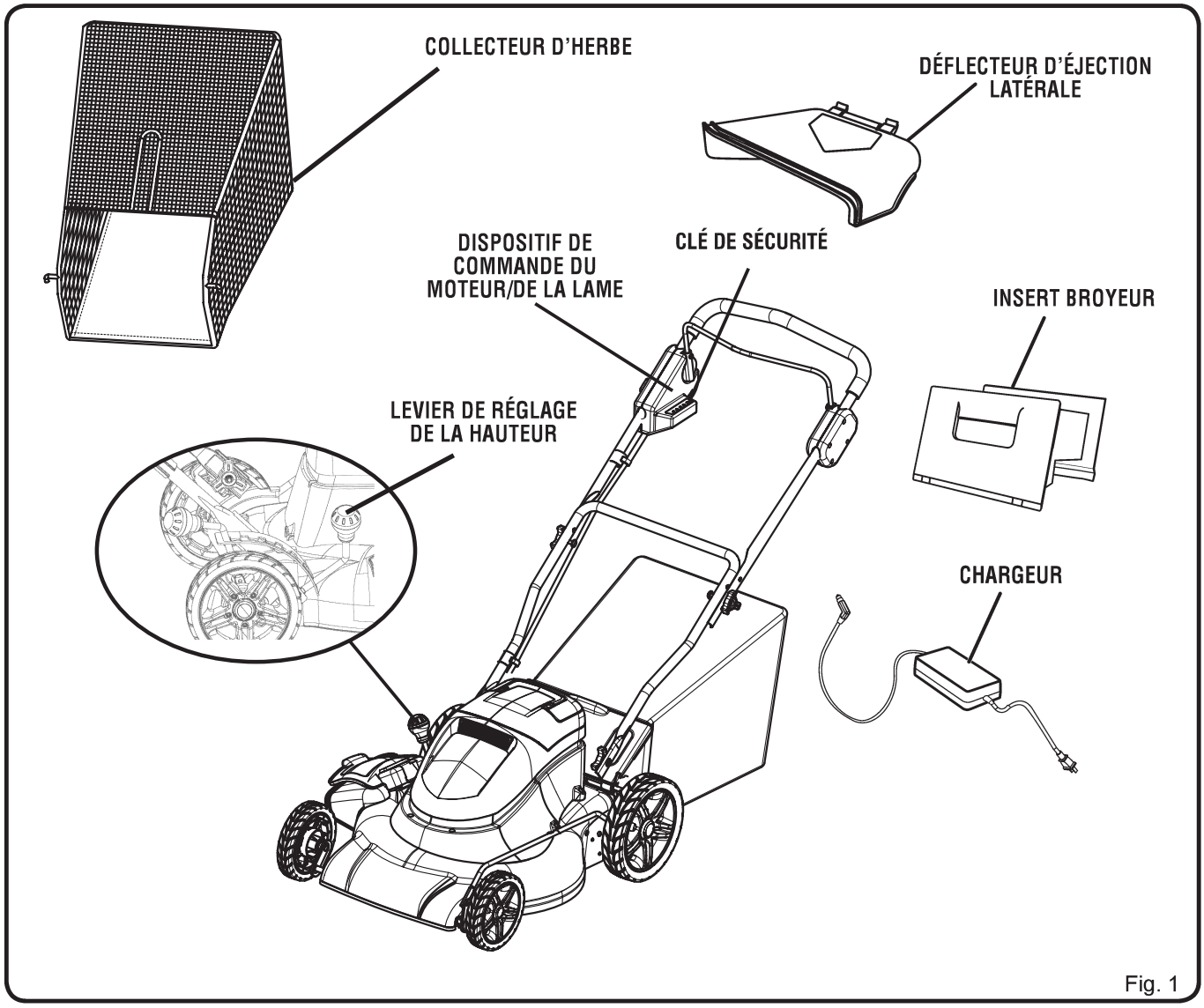

Fig. 1

* Ce produit contient une batterie rechargeable et étanche au plomb. La batterie doit être recyclée. N'éliminez pas ce produit dans un feu. La batterie qu'il contient pourrait exploser ou fuir. Avant d'éliminer une batterie endommagée ou vide, contactez votre centre local d'élimination de déchets ou l'agence locale de l'Environmental Protection Agency pour plus d'informations et pour des instructions spécifiques. Amenez la batterie à un centre local de recyclage et/ou d'élimination des déchets. Ne jetez jamais la batterie dans une poubelle ordinaire et ne la faites pas brûler.

CARACTÉRISTIQUES

APPRENEZ À CONNAÎTRE VOTRE TONDEUSE

Voir figure 1.

L'utilisation sécuritaire de ce produit nécessite de bien comprendre toutes les informations spécifiées sur le produit et dans le manuel ainsi que a nature de la tâche que vous devez effectuer. Avant d'utiliser ce produit, familiarisez-vous avec toutes les fonctions d'utilisation et les règle s de sécurité.

COMPTEUR DE BATTERIE

L'appareil de mesure de batterie sert à mesurer la charge restante de la batterie.

COLLECTEUR D'HERBE

Le collecteur d'herbe empêche les brins d'herbe d'être éparpillés sur votre gazon quand vous tondez.

LEVIER DE RÉGLAGE DE LA HAUTEUR

Le levier de réglage de la hauteur permet d'effectuer des réglages de la hauteur.

DISPOSITIF DE COMMANDE DU MOTEUR/ DE LA LAME

Le dispositif de commande du moteur/lame situé sur la poignée supérieure de la tondeuse démarre et arrête le moteur et la lame.

INSERT BROYEUR

Votre tondeuse est équipée d'un insert broyeur qui permet à la lame de couper deux fois l'herbe pour des coupes plus fines.

CLÉ DE SÉCURITÉ

Vous devez insérer la clé de sécurité avant que la tondeuse puisse démarrer.

DÉFLECTEUR D'ÉJECTION LATÉRALE

Utilisez le déflecteur d'éjection latérale sur votre tondeuse quand l'herbe est trop haute pour la broyer ou quand l'éjection latérale est préférable. Les brins d'herbe coupés pendant l'utilisation d'un déflecteur d'éjection latérale sont nettement plus gros que ceux produits pendant l'utilisation d'un insert broyeur.

ASSEMBLAGE

DÉBALLAGE

Ce produit nécessite un assemblage.

- Retirez prudemment l'outil et les accessoires de la boîte. Assurez-vous que tous les articles énumérés dans la liste de colisage sont inclus.
- Assurez-vous que le produit n'a pas subi de dommages ou de bris pendant le transport.
- Ne jetez pas l'emballage avant d'avoir inspecté l'outil et avant d'avoir vérifié s'il fonctionne correctement.
- Si des pièces manquent ou sont endommagées veuillez appeler le 1-800-377-5888(USA), 1-800-561-0004 (CAN) pour obtenir de l'aide.

LISTE DE COLISAGE

Tondeuse

Clé de sécurité

Déflecteur d'éjection latérale

Insert broyeur

Collecteur d'herbe

Chargeur

Manuel d'utilisation

⚠ AVERTISSEMENT :

Si certaines pièces manquent ou sont endommagées n'utilisez pas cet outil avant de remplacer les pièces. Le non respect de cet avertissement peut entraîner des blessures graves.

⚠ AVERTISSEMENT :

N'essayez pas de modifier cet outil ou de créer des accessoires non recommandés pour les utiliser avec ce produit. De telles altérations ou modifications sont considérées comme un usage abusif et peuvent créer des conditions dangereuses, risquant d'entraîner des blessures graves.

⚠ AVERTISSEMENT :

N'insérez pas la clé de sécurité avant d'avoir effectué un assemblage complet. Le non respect de cette mesure de sécurité pose un risque de démarrage accidentel et de blessures.

⚠ AVERTISSEMENT :

Pour éviter tout démarrage accidentel, n'effectuez aucun réglage lorsque la clé de sécurité est insérée.

ASSEMBLAGE

⚠ AVERTISSEMENT :

N'utilisez jamais la tondeuse sans les dispositifs de sécurité appropriés en place et en état de marche. N'utilisez jamais la tondeuse si les dispositifs de sécurité sont endommagés. Le non respect de cet avertissement peut entraîner des blessures corporelles graves.

RÉGLAGE DE LA POIGNÉE

Voir Figure 2.

- Desserrez les boutons de poignée de chaque côté de la poignée.
- Tirez la poignée supérieure vers le haut et en arrière pour mettre la poignée en position d'utilisation. Assurez-vous qu'elle s'enclenche correctement.
- Serrez les boutons de poignée des deux côté de la poignée.

INSTALLATION DU DÉFLECTEUR D'ÉJECTION LATÉRALE

Voir Figure 3.

REMARQUE: Si vous utilisez le déflecteur d'éjection latérale, n'installez ni l'insert broyeur ni le collecteur d'herbe

- Levez le couvercle d'éjection latérale.
- Alignez les rainures sur le déflecteur avec les goupilles sur le côté intérieur du couvercle.
- Abaissez le déflecteur jusqu'à ce que les crochets sur le châssis de la tondeuse soient bien insérés dans les ouvertures du déflecteur.
- Relâchez le déflecteur et le couvercle.

INSTALLATION DE L'INSERT BROYEUR

Voir Figure 4.

REMARQUE: Si vous utilisez l'insert broyeaur, n'utilisez ni le déflecteur d'éjection latérale ni le collecteur d'herbe.

- Levez le couvercle d'éjection arrière.
- Attrapez l'insert broyeur par sa poignée et inclinez-le à environ 15 degrés.
- Insérez l'insert dans l'ouverture d'éjection arrière.
- Abaissez le couvercle d'éjection arrière.

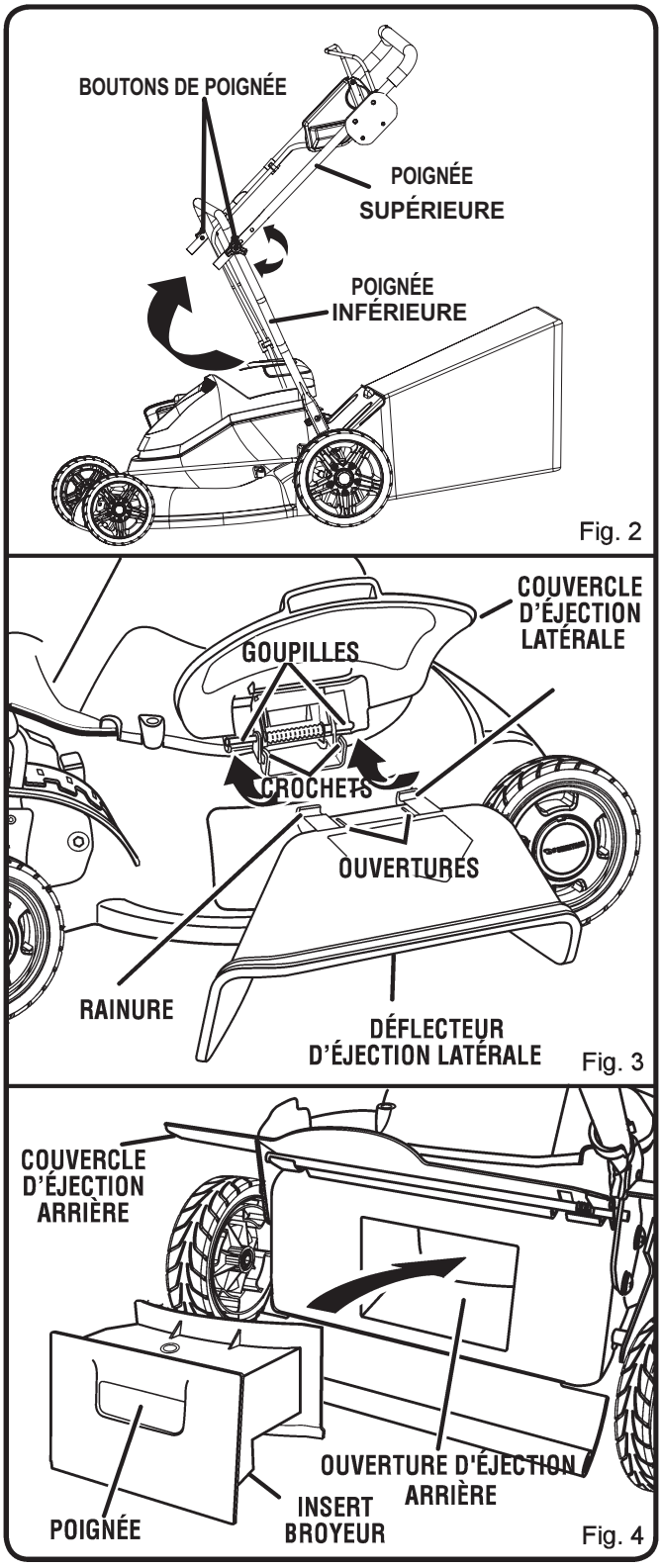

ASSEMBLAGE

INSTALLATION DU COLLECTEUR D'HERBE

Voir Figure 5.

REMARQUE : En utilisant le collecteur d'herbe, ne pas installer le couvercle d'éjection latérale ou l'insert broyeur.

- Levez le couvercle d'éjection arrière.
- Soulevez le collecteur d'herbe par sa poignée et placez-le sous le couvercle d'éjection arrière de manière à ce que les crochets sur le collecteur soient en place sur les crochets des supports de réglage de la hauteur.

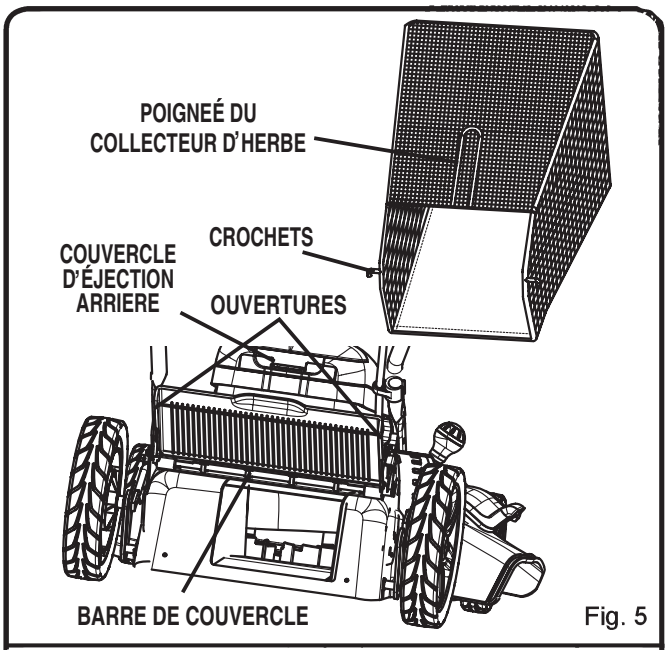

Fig. 5

RÉGLAGE DE LA HAUTEUR DE LA LAME

Voir Figure 6.

Pour l'expédition, les roues de la tondeuse sont réglées à la position de coupe au ras de sol. Avant d'utiliser la tondeuse pour la première fois, réglez la position de coupe à la hauteur la mieux adaptée à votre pelouse. En moyenne la hauteur d'une pelouse devrait être de 3,8 cm à 5 cm (1-1/2 po à 2 po) pendant les mois de temps froid et entre 5,1 et 8,3 cm (2 po à 3-1/4 po) pendant les mois de temps chaud.

Pour régler la hauteur de la lame:

- Pour augmenter la hauteur de la lame, attrapez le levier de réglage de la hauteur et poussez-le vers l'arrière de la tondeuse.
- Pour diminuer la hauteur de la lame, saisissez le levier de réglage de la hauteur et poussez-le vers l'avant de la tondeuse.

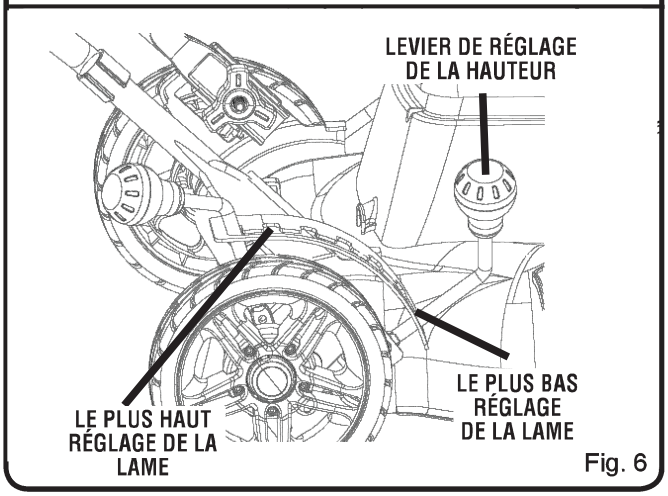

Fig. 6

UTILISATION

⚠ AVERTISSEMENT :

Ne laissez pas la familiarité que vous avez de l'outil vous faire oublier la prudence. N'oubliez pas qu'une fraction de seconde d'inattention peut entraîner des blessures graves.

⚠ AVERTISSEMENT :

Portez des lunettes de sécurité étanches ou des lunettes de sécurité à écran latéral lors de l'utilisation de ce produit. Si cette précaution n'est pas prise, des objets peuvent être projetés dans les yeux et causer des lésions graves.

⚠ AVERTISSEMENT :

N'utilisez aucun ajout ni accessoire non-recommandé par le fabricant de ce produit. L'utilisation d'ajouts ou d'accessoires non recommandés peut entraîner en des blessures corporelles graves.

APPLICATIONS

Vous pouvez utiliser cet outil pour les tâches énumérées ci-dessous:

- Tondaison de votre pelouse

COMPTEUR DE BATTERIE

Voir la figure 7.

Au moment de l'expédition, la batterie est peu chargée. Par conséquent elle doit être chargée avant toute utilisation. La batterie compte 5 voyants DEL pour indiquer sa capacité. Ces voyants ne s'allument que lorsque la tondeuse est en marche.

Si 3 voyants VERTS s'allument, la batterie est chargée et prête à l'emploi. 2 voyants verts indiquent une charge de 50 à 80%, et 1 voyant vert indique une charge de 30 à 50 %.

Si un voyant JAUNE s'allume, la batterie doit être rechargée. Dans un tel cas, nous vous recommandons de recharger la batterie immédiatement. La batterie est à une charge de 5 à 30 % lorsque le voyant jaune s'allume.

Si le voyant ROUGE s'allume lorsque la tondeuse est en marche, la batterie doit être IMMÉDIATEMENT rechargée avant son utilisation. Le voyant rouge indique une charge de moins de 5%.

REMARQUE : lorsque le voyant rouge s'allume, arrêtez la tondeuse et rechargez la batterie immédiatement, sinon la durée de vie de la batterie sera diminuée.

CHARGEMENT DE LA BATTERIE

Voir Figures 7 - 8.

La tondeuse à gazon est livrée avec une batterie scellée 24 volts sans entretien.

- Retirez la clé de sécurité.
- Rechargez la batterie uniquement avec le chargeur fourni.
- Avant l'utilisation initiale de la tondeuse, rechargez la batterie au moins 15 heures.
- Assurez-vous que l'alimentation est d'une tension normale pour résidence, soit, **120 volts, 60 Hz, AC uniquement**
- La batterie doit être rechargée dans un emplacement frais et sec.
- Afin d'améliorer la durée de vie de la batterie, entreposez-la à l'intérieur à une température contrôlée. **Chargez complètement la batterie tous les 30 jours.**
- Puisque la batterie ne développe pas de mémoire, elle n'a pas à être complètement déchargée avant son rechargement.
- 2 à 3 cycles initiaux de rechargement/déchargement peuvent être requis pour atteindre le maximum de temps d'opération/capacité.
- Lorsque complètement rechargée la batterie peut être entreposée de manière sécuritaire jusqu'à -40°F pendant une période de deux semaines, avant d'être rechargée. **Chargez complètement la batterie tous les 30 jours.**
- Le chargeur doit être utilisé à des températures comprises entre 32°F et 104°F.
- La batterie fournie est scellée, ne nécessite aucun entretien et est antifuite.

RECHARGEMENT

Voir Figures 7 - 8.

- Retirez la clé de sécurité et emmagasiner dans un emplacement sûr hors de la portée d'enfants.
- Branchez le connecteur du chargeur dans la prise située sur la tondeuse.

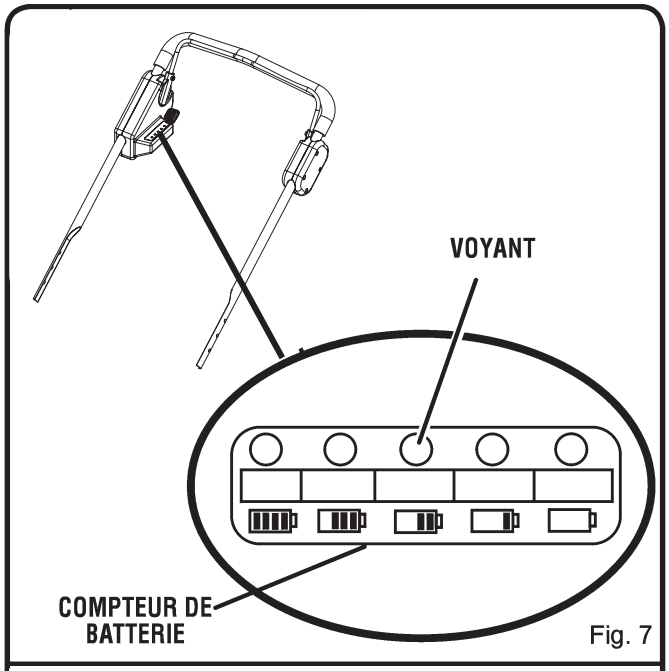

Fig. 7

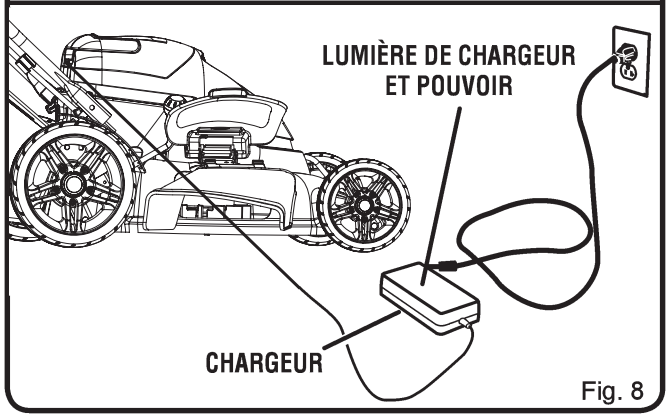

Fig. 8

- Insérez la fiche 120 volts du chargeur dans la prise murale.
- Après branchement sur la prise murale, le voyant du chargeur et le voyant d'alimentation s'allument. Lorsque la batterie est complètement chargée, le voyant passe du rouge au vert. Cela prend approximativement 15 heures pour recharger une tondeuse qui est complètement déchargée.
- Ne chargez pas la batterie plus de 24 heures. Le chargeur n'est pas un chargeur d'entretien.

CHARGE AVEC LA BATTERIE RETIREE DE LA TONDEUSE

Pour charger la batterie.

- Insérez le connecteur du chargeur dans la prise située sur la batterie.
- Branchez le chargeur sur la prise murale.
- Débranchez le chargeur lorsque la charge est complète.

UTILISATION

RETRAIT DE L'ENSEMBLE BATTERIE

Pour retirer l'ensemble batterie

- Poussez le boiton de devérrouillage de la batterie vers l'avant.
- Soulevez la poigneé de la batterie.
- Retirez la batterie.

Pour réinstaller l'ensemble batterie

- Placez l'ensemble batterie dans le compartiment du couvercle de moteur.
- Abaissez la poignée de la batterie pour verrouiller en place.

REMISAGE POUR L'HIVER

- Lorsque complètement rechargée la batterie peut être entreposée de manière sécuritaire jusqu'à -40°F pendant une période de deux semaines, avant d'être rechargée.
- **Chargez complètement la batterie tous les 30 jours.**
- Le chargeur doit être utilisé à des températures comprises entre 23°F et 104°F.
- Ne chargez pas la batterie plus de 24 heures. Le chargeur n'est pas un chargeur d'entretien.
- Si la batterie est laissée dans le chargeur pendant longtemps, un endommagement irréversible de la batterie risque 32 se produire.

DÉMARRAGE/ARRÊT DE LA TONDEUSE

Voir Figure 9.

- Insérez la clé de sécurité dans l'entaille du dispositif de commande du moteur/lame.
- Appuyez sur le bouton du contacteur et maintenez-le pour accéder au fil de contrôle du contacteur.
- Tirez le fil de contrôle du contacteur vers la poignée de la tondeuse et relâchez le bouton du contacteur. Continuez de tenir le fil de contrôle du contacteur contre la poignée de la tondeuse pendant la tonte.
- Relâchez le fil de contrôle du contacteur pour arrêter la tondeuse.

MISE AU REBUT DE LA BATTERIE

- Mettez la batterie usagée au rebut d'une manière appropriée.
- La batterie doit être recyclée.
- N'incinérez pas la batterie et ne la jetez pas à la poubelle.

UTILISATION

CONSEILS DE TONDAISON

- Assurez-vous que la pelouse est exempte de pierres, de branches, de fils et d'objets qui peuvent endommager le moteur ou les lames de la tondeuse. De tels objets peuvent être accidentellement projetés par la tondeuse dans toutes directions et causer des blessures graves à l'opérateur ou à d'autres personnes.
- Pour une pelouse en santé, coupez toujours au plus un tiers de la longueur totale de l'herbe.
- Quand vous coupez de l'herbe épaisse, marchez plus lentement pour permettre à l'outil de couper plus efficace ment et d'éjecter les brins de façon appropriée.
- Ne coupez pas de l'herbe humide. Elle colle au-dessous du châssis et empêche le broyage des brins d'herbe.
- De l'herbe nouvelle ou épaisse peut nécessiter une coupe plus étroite.
- Nettoyez le dessous du châssis après chaque utilisation pour enlever les brins d'herbes, les feuilles, la saleté et tout autre débris accumulé.

UTILISATION SUR LES PENTES

Voir Figure 10

- Les pentes sont un facteur majeur de glissements et de chutes accidentelles qui peuvent entraîner des blessures graves. L'utilisation de la tondeuse sur les pentes nécessite des précautions spéciales. Si vous vous ne vous sentez pas à l'aise sur une pente, ne la tondez pas. Pour votre sécurité, n'essayez pas de tondre des pentes de plus de 15 degrés.
- Tondez toujours les pentes transversalement, jamais en montant ou en descendant. Soyez particulièrement prudent lorsque vous changez de direction sur les terrains en pente.
- Faites attention aux trous, ornières, roches, objets cachés ou bosses qui peuvent provoquer un glissement ou une chute. De l'herbe haute peut cacher des obstacles. Enlevez tous les objets tels que les roches, les racines, etc. qui peuvent être projetés par la lame ou qui peuvent provoquer une chute.
- Veillez toujours à maintenir votre équilibre. Un glissement ou une chute peuvent causer une blessure grave. Si vous sentez que vous allez perdre l'équilibre, relâchez immédiatement le fil de contrôle du contacteur.
- Ne tondez pas près des dépressions, des fossés ou des berges; vous pourriez perdre l'équilibre.

VIDAGE DU COLLECTEUR D'HERBE

Voir Figure 11.

- Levez le collecteur d'herbe par sa poignée et levez pour le retirer de la tondeuse.
- Jetez les brins d'herbe.
- Levez le couvercle d'éjection arrière et réinstallez le collecteur d'herbe tel que décrit précédemment dans ce manuel.

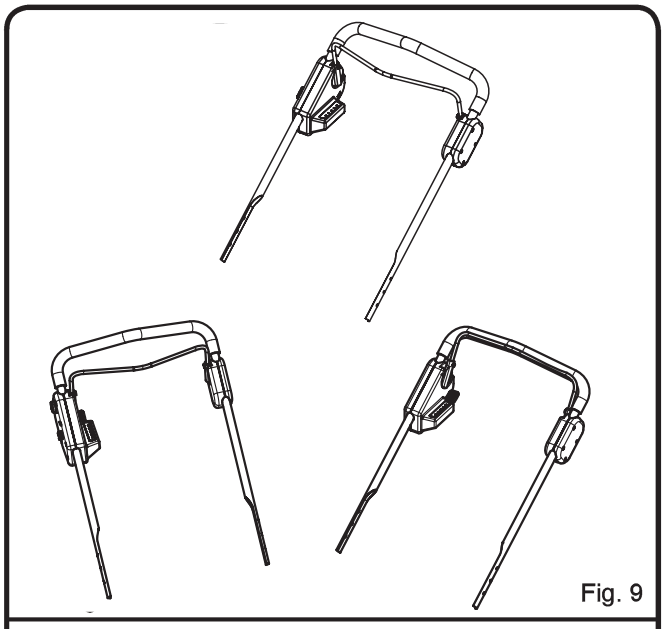

Fig. 9

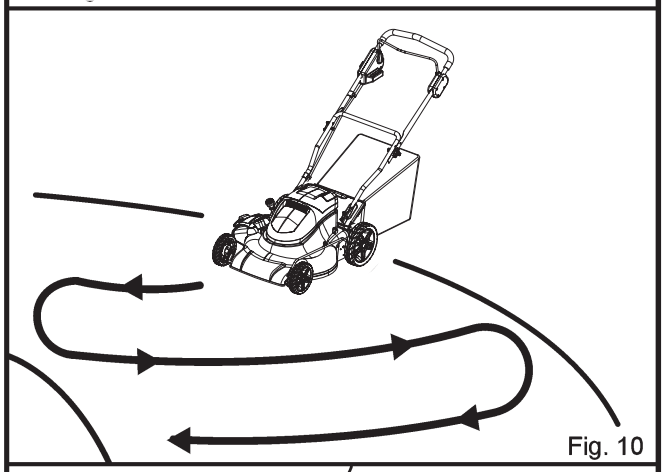

Fig. 10

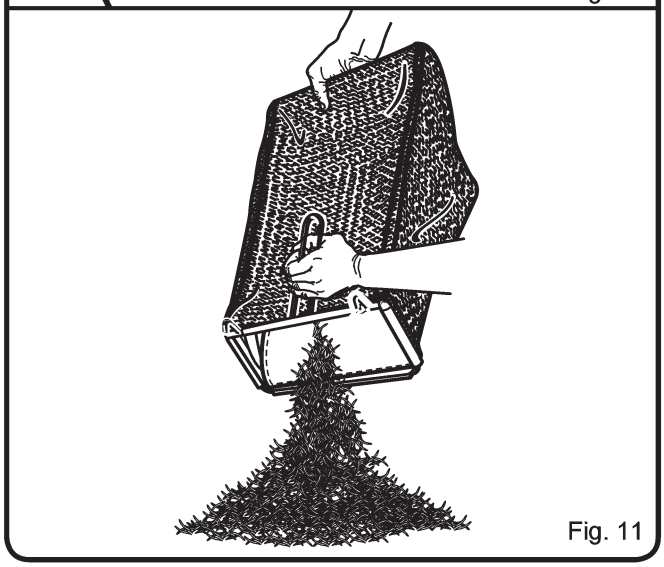

Fig. 11

ENTRETIEN

⚠ AVERTISSEMENT :

Lors de réparation du produit, utilisez seulement des pièces identiques aux pièces d'origine. L'utilisation d'autres pièces peut créer un risque ou endommager le produit.

⚠ AVERTISSEMENT :

Portez des lunettes de sécurité étanches ou des lunettes de sécurité à écran latéral lors de l'utilisation d'un outil électrique ou s'il y a de la poussière.Si la environnement est poussiéreuse, portez toujours un masque anti-poussière.

ENTRETIEN GÉNÉRAL

Évitez d'utiliser des solvants quand vous nettoyez les pièces en plastique. La plupart des plastiques résistent mal aux différents types de solvants commerciaux et peuvent être endommagés par leur utilisation. Utilisez des chiffons secs pour enlever la saleté, la poussière, l'huile, la graisse, etc.

⚠ AVERTISSEMENT :

Ne laissez jamais de liquides pour freins, de gazoline, de produits à base de pétrole, d'huiles dégrippantes, etc., entrer en contact avec les pièces en plastique. Les produits chimiques peuvent endommager, user ou détruire le plastique ce qui peut entraîner des blessures graves.

Vérifiez périodiquement si les écrous et les boulons sont serrés pour s'assurer de fonctionnement sécuritaire de la tondeuse.

Enlevez toute accumulation d'herbe ou de feuilles sur ou autour du couvercle du moteur. Essuyez la tondeuse avec un chiffon sec à l'occasion. N'utilisez pas de d'eau.

LUBRIFICATION

Tous les roulements de cet outil sont lubrifiés à l'aide d'une quantité suffisante de lubrifiant de haute qualité pour toute la durée de vie l'outil dans des conditions normales d'utilisation. Par conséquent, aucune lubrification ultérieure n'est nécessaire.

Au début et à la fin de chaque saison de tonte :

- Lubrifiez les ressorts sur le couvercle d'éjection arrière avec de l'huile légère.
- Lubrifiez le levier de réglage de hauteur et les pièces connexes avec de l'huile légère.
- Enlevez les roues et lubrifiez la surface du boulon de l'essieu et la surface intérieure de la roue avec de l'huile légère.
- Enlevez la lame et le moyeu de lame et lubrifiez l'arbre de moteur avec de l'huile légère ou de l'huile pour mo teurs. Voir **Remplacement de la lame de coupe** pour les instructions sur le démontage de la lame.

⚠ AVERTISSEMENT :

Protégez toujours vos mains en portant des gants épais ou en enveloppant les bords tranchants de la lame avec des chiffons ou d'autre matériau quand vous effectuez l'entretien de la lame. Le non respect de cet avertissement peut entraîner des blessures graves.

⚠ AVERTISSEMENT :

Avant d'exécuter n'importe quel entretien, assurez-vous que la batterie est enlevée de son compartiment et la clé de sécurité est retirée. Le non respect de cet avertissement peut entraîner des blessures graves.

REMPLACEMENT DE LA LAME

Voir Figures 12 - 13.

REMARQUE: utilisez seulement des lames de remplacement identiques.

- Arrêtez le moteur et coupez l'alimentation électrique et retirez la clé de sécurité. Attendez que la lame s'immobilise complètement. Retirez la batterie de son compartiment.
- Posez la tondeuse sur le côté.
- Mettez une pièce de bois entre la lame et le châssis de la tondeuse pour empêcher la lame de tourner.
- Desserrez l'écrou de la lame en utilisant une clé de 15 mm ou une douille (non fournies).
- Enlevez l'écrou de lame, l'écarteur, l'isolant de lame et la lame.
- Assurez-vous que le ventilateur est poussé complètement sur l'arbre du moteur.

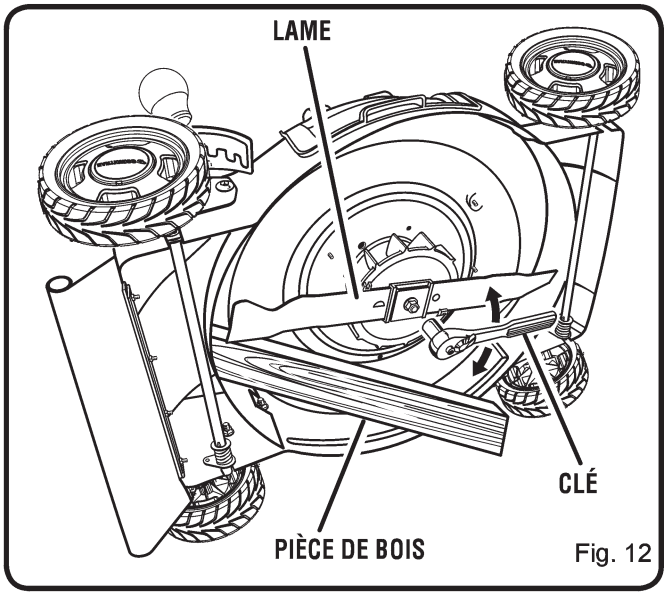

Fig. 12

- Placez la nouvelle lame sur l'arbre contre le ventilateur. Assurez-vous que les bouts incurvés sont orientés vers le châssis de la tondeuse et non en direction du sol.
- Remettez l'isolant de lame et l'écarteur, vissez l'écrou de lame sur l'arbre et serrez à la main.
  REMARQUE : assurez-vous que toutes les pièces sont replacées dans l'ordre exact dans lequel elles ont été enlevées.
- Serrez l'écrou de lame en utilisant une clé dynamométrique (non fournie) pour s'assurer que l'écrou est bien serré. Le couple de serrage recommandé pour l'écrou de lame est de 220-310 po. lbs.

AFFÛTAGE DE LA LAME.

*Voir Figure **14**.*

Pour une tondaison efficace, la lame de la tondeuse doit être affûtée. Une lame émoussée ne coupe pas l'herbe de façon égale et surcharge le moteur. Dans des conditions normales, il suffit habituellement d'affûter la lame deux fois pendant la saison de tondaison. Toutefois, si votre pelouse pousse sur du sol sableux des affûtages plus fréquents peuvent être nécessaires.

- Enlevez la lame selon les instruction de la section **Remplacement de la lame de coupe.** N'essayez PAS d'affûter la lame quand elle est fixée sur la tondeuse.

> ⚠ **AVERTISSEMENT :**
>
> Après avoir enlevé la lame, inspectez-la attentivement. Si la lame est tordue ou endommagée, remplacez-la immédiatement par une lame neuve. Ne remplacez-pas une lame tordue ou endommagée peut causer un accident voire une blessure grave.

- À l'aide d'une lime ou d'une pierre à dents fines, affûtez les bords tranchants aux deux extrémités de la lame, en enlevant des quantités égales de matériau sur les deux extrémités.

ÉQUILIBRAGE DE LAME

Voir Figure 15.

Pendant l'affûtage, veillez à maintenir la lame en équilibre. Une lame mal équilibrée peut provoquer des vibrations excessives quand la tondeuse est en marche. Ces vibrations endommageront éventuellement la tondeuse, particulièrement le moteur.

Pour vérifier l'équilibre :

- Serrez un tournevis à l'horizontale dans l'étau tel qu'illustré.
  REMARQUE : si un étau n'est pas disponible, un clou droit peut aussi être utilisé.
- Mettez l'orifice du centre de la lame sur la tige du tournevis (ou du clou).

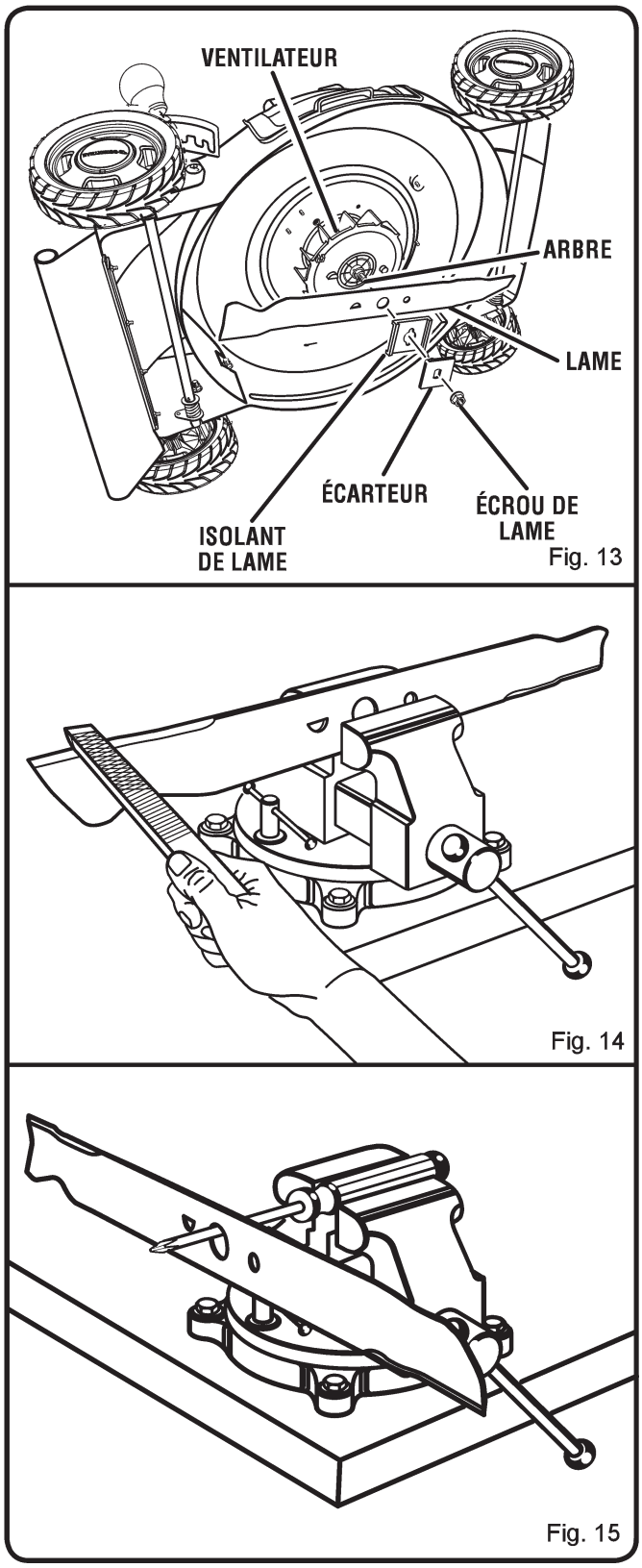

Fig. 13

Fig. 14

Fig. 15

- Si la lame est en équilibre, elle reste en position horizontale. Si une extrémité de la lame penche vers le bas, affûtez le côté lourd jusqu'à ce que la lame retrouve l'équilibre.

REMPLACEMENT DES ROUES

Voir Figure 16.

Pour remplacer une roue:

- Arrêter le moter et retirez la clé de sécurité. Retirez la batterie de son compartiment.
- Posez la tondeuse sur le côté.
- À l'aide d'un tournevis à lame plate, soulevez l'enjoliveur.
- Enlevez la écrou frein de l'essieu de la roue et enlevz la roue.
- Remplacez avec la nouvelle roue et installez l'écrou autobloquant neuf de façon sûre.

ENTREPOSAGE DE LA TONDEUSE

Voir Figure 17.

- Retirez la clé de sécurité et emmagasiner dans un emplacement sûr hors de la portée d'enfants.
- Posez la tondeuse sur sur le côté et nettoyez les brins d'herbe accumulés en dessous du châssis de la tondeuse.
- Essuyez la tondeuse avec un chiffon sec.
- Vérifiez si les écrous, les boulons, les boutons, les vis, les attaches, etc sont serrés.
- Vérifiez que les pièces détachables ne sont pas endommagées, brisées ou usées. Faites réparer toutes les pièces manquantes ou endommagées.
- Entreposez la tondeuse à l'intérieur dans un endroit propre et sec, hors de la portée des enfants.
- N'entreposez pas près de matériaux corrosifs tels que des engrais ou du sel gemme.

Pour abaisser la poignée avant d'entreposer :

- Desserrez les boutons de poignée de deux côté de la poignée et pliez la poignée supérieure vers le bas.
- Poussez vers l'intérieur sur chaque côté de la poignée inférieure et levez les côtés de la poignée inférieure derrière les bords des supports de montage de la poignée.
- Pliez la poignée inférieure vers l'avant en s'assurant de ne pas plier ou tordre le cordon d'alimentation.

⚠ AVERTISSEMENT:
PEPLIEZ LA POIGNÉE AVEC EXTRÊME P PUDENCE. LE CORDON PEUT S'ENDOMMAGER EN CAS DE PRINCEMENT ENTRE LES SECTIONS DE LA POIGNEE CREER UN RISQUE D'ACCIDENT.

ENTRETIEN DE BATTERIE

Lorsque la tondeuse n'est pas utilisée, il est recommandé de la charger tous les deux mois pour obtenir une performance maximale. Si la batterie a été entreposée longtemps sans être rechargée, elle sera peu chargée.

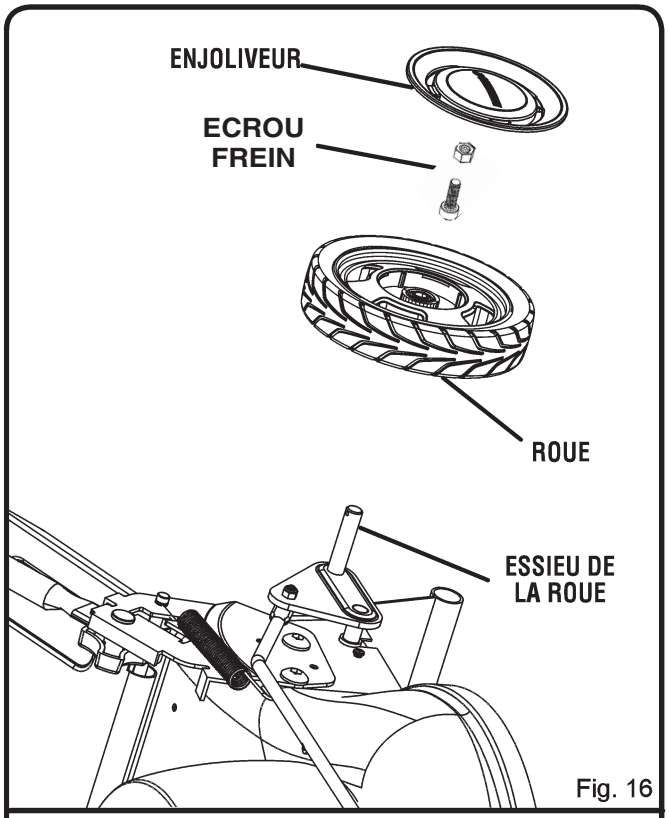

Fig. 16

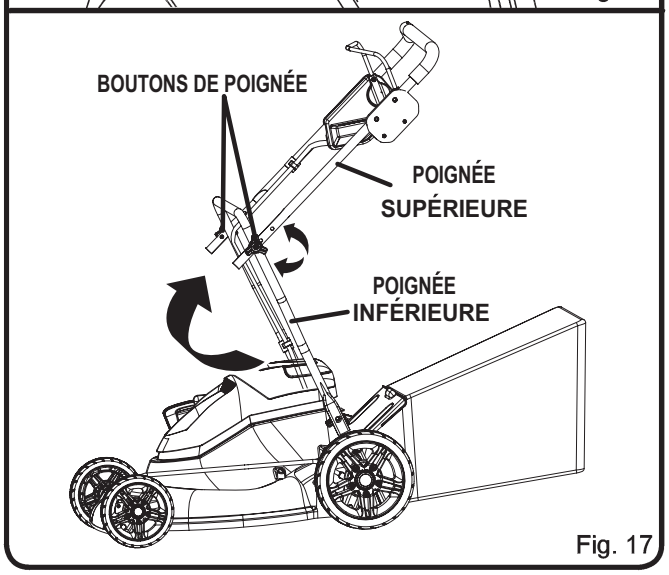

Fig. 17

DÉPANNAGE

Problème	Cause possible	Solution
La position de la poignée est incorrecte	Boulons de carrosserie mal ajustés Boutons de poignée non serrés	Ajustez la hauteur de la poignée et assurez-vous que les boulons de carrosserie sont bien ajustés. Serrez les boutons de poignée.
La tondeuse ne démarre pas.	La batterie est peu chargée La batterie est défectueuse ou ne se recharge pas	Chargez la batterie. Remplacez la batterie.
La tondeuse coupe l'herbe de façon inégale.	La pelouse est épaisse ou inégale ou la hauteur de la coupe n'est pas bien réglée.	Mettez les roues dans une position plus haute.
La tondeuse ne broie pas correctement.	Des brins d'herbe humides sont collés au-dessous du châssis.	Attendez que l'herbe sèche avant de tondre.
Il est difficile de pousser la tondeuse.	L'herbe est haute, l'arrière du carter de la tondeuse et la lame traînent dans de l'herbe épaisse ou la hauteur de coupe est trop basse.	Augmentez la hauteur de coupe.
La tondeuse vibre à une vitesse élevée.	La lame est déséquilibrée. L'arbre du moteur plié.	Équilibrez la lame en affûtant chaque bord tranchant de façon égale. Arrêtez le moteur, retirer la batterie et assurezvous qu'il n'est pas endommagé. Faites réparer par un centre de réparations agréé avant de redémarrer.

APPELEZ NOUS D'ABORD

Pour toute question sur l'utilisation ou l'entretien de votre produit, appelez la ligne d'assistance Earthwise!™

1-800-377-5888 (USA), 1-800-561-0004 (CAN)

Votre produit a été entièrement vérifié avant l'expédition pour assurer une satisfaction complète.

VUE ÉCLATÉE / LISTE DES PIÈCES

MODÈLE 60220

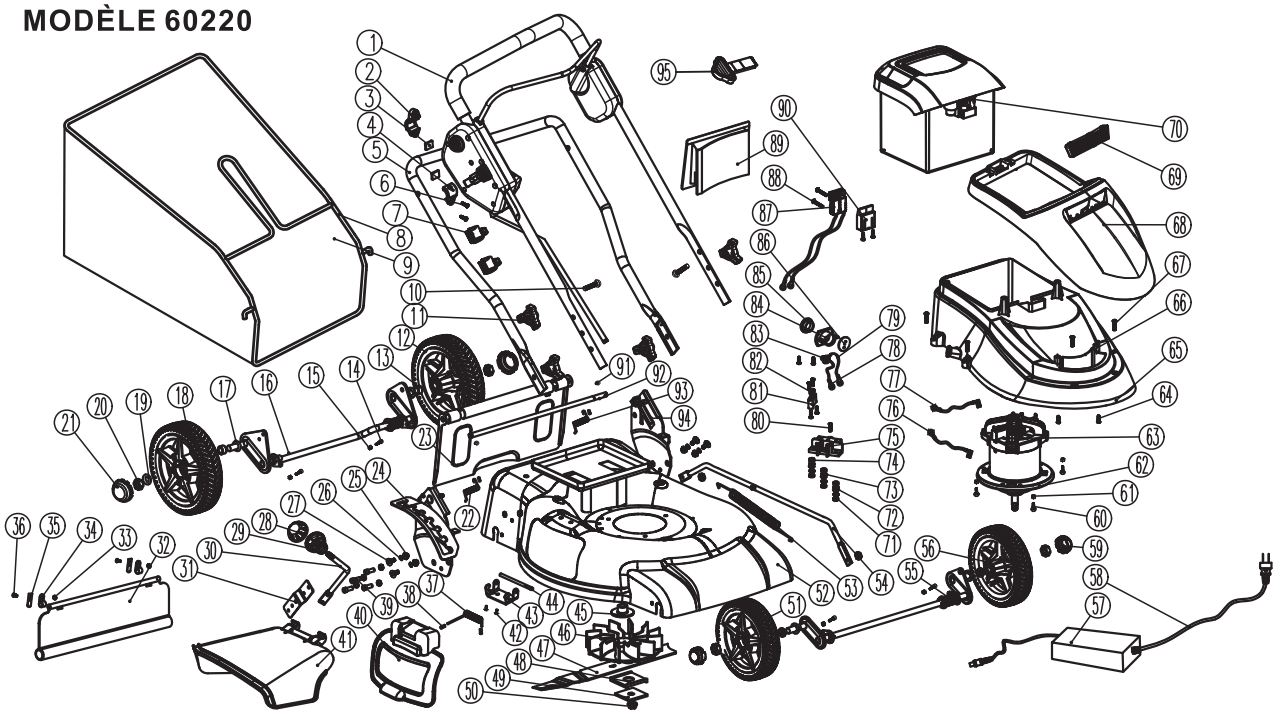

N° de réf.	N° de pièce	Description	Qté.
1	8440-510501	ensemble de contacteur et de câble d'alimentation	1
2	8007-516401	couvercle supérieur du guide du cordon	1
3	8336-516411	joint	2
4	8007-516402	couvercle inférieur du guide du cordon	1
5	8001-516202	poignée inférieure	1
6	8SJAB30-15B	vis autotaraudeuse	1
7	8007-517001	guide de cordon	2
8	8291-510501	chassis du collecteur d'herbe	1
9	8102-510501	collecteur d'herbe	1
10	8206-517001	boulon	2
11	8313-510501	bouton	4
12	8121-510407	roue arrière gauche	1
13	8224-510401	manchon d'essieu	4
14	8SACD05-12Q8.8	vis CHC	4
15	8NG-05Q018.8	contre-écrou hexagonal	8
16	8440-510402	essieu arrière	1
17	8202-517201	rondelle de réglage	2
18	8121-510408	roue arrière droite	1
19	8325-532405	rondelle	4
20	8NH-08D	écrou	4
21	8020-510408	couvercle de roue	2
22	8342-510402	côté droit du ressort de compression du couvercle d'éjection arrière	1
23	8020-516815	couvercle d'ejection arrière	1
24	8321-510402	support de réglage de la hauteur, droit	1
25	8ND-10D018.8	écrou hexagonal	4
26	8WS-10Q	patin de ressort	4
27	8SBCD10-20D8.8	vis hexagonale	4
28	8001-510502	couverde supérieur de la poignée de réglage de la hauteur	1
29	8001-510503	couverde inférieur de la poignée de réglage de la hauteur	1
30	8087-510504	barre de la poignée de réglage de la hauteur	1
31	8321-517009	patin de ressort	1
32	8181-516208	clapet arrière	1
33	R8NG-04Q018.8	écrou frein	2
34	8186–517002	puce	2
35	8187-516201	disque en caoutchouc	2
36	R8SGN04-16Q12.9	vis	2
37	8342-516202-01	ressort	1
38	8025-516205	capuchon en caoutchouc	4
39	8SKCD05-14Q12.9	vis	4
40	8020-516202	couvercle d'éjection latérale	1
41	8020-516203	déflecteur d'éjection latérale	1
42	8SQDD06-08D8.8	vis à métaux	2
43	8321-517008	support d'évacuation latérale	1
44	8081-516204	goupille d'éjection latérale	1
45	8224-516202	protecteur roue	1
46	8403-517001	ventilateur	1
47	8231-516201-01	lame	1
48	8181-517002	isolant de lame	1
49	8321-517006	écarteur	1
50	8207-517001	écrou de lame	1
51	8121-510406	roue avant droite	1
52	8006-510501	chassis de la tondeuse	1
53	8342-517002	ressort de rallonge	1
54	8087-516210-01	baguette jointive	1
55	8440-510401	axe de roue avant	1
56	8121-510405	roue avant gauche	1
57	8426-516201-01	Chargeur	1
58	8422-516204	Câble et prise du chargeur	1
59	8020-510401	couvercle de roue	2
60	8SQDD06-16D8.8	boulon	3
61	8NH-06Q8.8	écrou	5
62	8336-517101	amortisseur	1
63	8401-516201	moteur	1
64	8SJAB40-14Q	vis autotaraudeuse	2
65	8331-517003	enveloppe de capot du moteur	1
66	8024-516401	couvercle de moteur	1
67	8206-516001	vis d'obturation	6
68	8020-510501	prise d'air moteur	1
69	8181-510501	volet	1
70	8440-510502GY	batterie	1
71	8SFDD06-16D8.8	vis hexagonale	3
72	8WF-06D	rondelle	6
73	8WS-06D	patin de ressort	3
74	8NA-06D01	écrou hexagonal	3
75	8149-516201	connecteur de câbles	1
76	8413-516202	tuyau de connexion	1
77	8413-517202	tuyau de connexion	1
78	8413-516401	tuyau de connexion	1
79	8413-516402	tuyau de connexion	1
80	8SJAB50-16Q	vis autotaraudeuse	7
81	8141-517002	plaque de fixation de câbles	1
82	8184-302201	plaque de fixation du cordon d'alimentation	1
83	8427-516211	douille	1
84	8141-516401	siège du chargeur	1
85	8024-516213	capuchon	1
86	8414-516404	imprimé curcuit	1
87	8413-516403	tuyau de connexion	1
88	8SJAB40-25Q	vis autotaraudeuse	2
89	8020-510406	ensemble de bouchon de paillis	1
90	8141-516901	siège de fixation	1
91	8CE-08Q	anneau E	2
92	8081-516211	goupille d'éjection arrière	1
93	8342-510401	côté gauche du ressort de compression du couvercle d'éjection	1
94	8321-510401	support de réglage de la hauteur, gauche	1
95	8045-510501	barre de liaison du contacteur	1

GARANTIE LIMITÉE POUR LES MODÈLES ALIMENTÉS PAR BATTERIE.

Ce produit est fabriqué pour American Lawn Mower Company/Great States Corporation. American Lawn Mower Company/Great States Corporation, Shelbyville, Indiana, fabrique des tondeuses à gazon depuis plus d'un siècle et garantit au propriétaire que tous les nouveaux produits et nouvelles pièces de rechange sont exempts de défauts matériels ou de fabrication, et accepte de réparer ou remplacer dans le cadre de cette garantie tout produit ou pièce défectueux pendant les deux (2) années suivant la date d'achat du produit excepté pour les conditions et circonstances ainsi que les pièces indiquées ci-dessous. La preuve d'achat (reçu d'origine daté) doit accompagner toute réclamation au titre de la garantie.

LA GARANTIE NE PEUT PAS ÊTRE TRANSFÉRÉE ET NE COUVRE PAS :

- La batterie pour plus qu'une année de la date d'achat. Les produits endommagés ou incomplets qui ont été vendus "tel quel", remis en état ou utilisés comme matériel de location.
- La livraison, l'installation, ou les réglages courants détaillés dans le guide d'instructions
- Tout dommage ou accident résultant de la livraison, d'une manutention ou d'une installation inadéquates, tension ou câblage inappropriés, de toute modification ou de tout entretien inadéquats ou de l'utilisation d'accessoires et/ou d'équipements qui non pas été spécifiquement recommandés.
- Les réparations nécessaires suite à une utilisation abusive du produit ou une négligence de l'opérateur, de son incapacité à installer, utiliser, maintenir et stocker le produit conformément aux instructions du guide.
- Les détériorations causées par le froid, la chaleur, la pluie, l'excès d'humidité, la corrosion, l'environnement ou tout autre matériel et environnement contaminants.
- Toute pièce consommable subissant une usure lors de l'utilisation normale du produit.
- Les défauts d'apparence sans effet sur le fonctionnement.
- Les frais de port entre le client et le distributeur.
- Coûts de réparation et transport de produits ou parties des produits qui ont résulté ne pas être défectueux.
- TOUT DOMMAGE, PERTE, DÉPENSE ACCESSOIRE, INDIRECT OU CONSÉCUTIF POUVANT RÉSULTER D'UN QUELCONQUE DÉFAUT, DÉFAILLANCE OU PROBLÈME DE FONCTIONNEMENT DU PRODUIT. Certains états n'autorisant pas l'exclusion ou la limitation de la garantie tacite, il est possible que les limitations ci-dessus ne s'appliquent pas à votre cas particulier.
- TOUTE UTILISATION EN DEHORS DE VOTRE RÉSIDENCE OU A DES FINS COMMERCIALES ANNULE LA GARANTIE.

TÉLÉPHONEZ NOUS D'ABORD !!

Appelez nous pour nous poser vos questions sur le fonctionnment ou la manutention de votre tondeuse à gazon au 1-800-377-5888 (USA), 1-800-561-0004 (CAN) entre 7h30 et 16h30, heure de la côte est américaine, ou envoyez nous vos emails à l'adresse suivante earthwise@reelin.com.

MANUEL D'UTILISATION

Brevet É.-U. en instance

TONDEUSE À GAZON SANS FIL
508 mm (20 po) 24 V
AVEC BATTERIE 20 A/HEURE
60220

DÉPANNAGE

Pour les pièces ou le dépannage, contactez votre réparateur agréé EarthWise le plus proche. Assurez-vous de fournir toute information pertinente quand vous appelez ou lorsque vous vous rendez sur place. Pour trouver le réparateur agréé le plus proche de chez vous, veuillez appeler le 1-800-377-5888(USA), 1-800-561-0004 (CAN) ou visitez notre site au web www.earthwisetools.com

PIÈCES DE RÉPARATION

Le numéro du modèle de cet outil se trouve sur la plaque signalétique ou l'étiquette attachée au carter. Veuillez noter le numéro de série dans l'espace prévu ci-dessous.

NUMÉRO DU MODÈLE 60220

NUMÉRO DE SÉRIE _____

830 Webster Street
Shelbyville, IN 46176
Phone 1-800-377-5888 (USA)
1-800-561-0004 (CAN)
www.earthwisetools.com

8458-5105001-061

01/20/16

Fabriqué en Chine