YAT

Http:www.yattool.com

设计人员: 鲁莹　QQ: 364759551　制作日期: 2018-11-22　运用软件: Adobe Acrobat 7 Pro

名　称:	说明书	颜　色:	黑白印刷
客　户:	US005	页　数:	8张A4纸
料　号:	**8458-7518011-001**		
尺　寸:	**A5（148.5x210mm）**	备注:	
材　质:	80g双胶纸		

OPERATOR'S MANUAL

CORDLESS POLE HEDGE TRIMMER⁄24V LITHIUM-ION BATTERY PACK

Copyright. All Rights Reserved.

Model LPHT11724S

BATTERY MUST BE CHARGED BEFORE FIRST USE. TWO TO THREE INITIAL CHARGING/DISCHARGING CYCLES MAY BE REQUIRED TO ACHIEVE MAXIMUM RUN TIME/CAPACITY.

CA Compliant
Charger Included
(Model No. CHL90024)

C US 244026

Your hedge trimmer has been engineered and manufactured to our high standard for dependability, ease of operation, and operator safety. Properly cared for, it will give you years of rugged, trouble-free performance.

WARNING: To reduce the risk of injury, the user must read and understand the operator's manual before using this product.

BATTERY MUST BE CHARGED BEFORE FIRST USE

Thank you for your purchase.

DO NOT RETURN THIS PRODUCT TO THE STORE. OPERATING, ASSEMBLY, PARTS, SERVICE QUESTIONS? **GO TO SCOTTS.AMERICANLAWNMOWER.COM OR CALL 1-800-618-7474** BETWEEN 8:00 AM—5:00 PM EST FOR ASSISTANCE.

SAVE THIS MANUAL FOR FUTURE REFERENCE

⚠ IMPORTANT SAFETY WARNINGS ⚠

TO REDUCE RISK OF INJURY:
Before any use, be sure everyone using this tool reads and understands all safety instructions and other information contained in this manual.

⚠ **CAUTION:** Wear appropriate personal hearing protection during use. Under some conditions and duration of use, noise from this product may contribute to hearing loss.

Save these instructions and review frequently prior to use and in instructing others.

⚠ **WARNING:** When using electric gardening appliances, basic safety precautions should always be followed to reduce risk of fire, electric shock, and personal injury, including the following:

READ ALL INSTRUCTIONS

GENERAL POWER TOOL SAFETY WARNINGS

⚠ **WARNING Read all safety warnings and all instructions.** *Failure to follow the warnings and instructions may result in electric shock, fire and/or serious injury.*
Save all warnings and instructions for future reference. *The term "power tool" in the warnings refers to your mains-operated (corded) power tool or battery-operated (cordless) power tool.*

1) Work area safety
a)**Keep work area clean and well lit.** *Cluttered or dark areas invite accidents.*

b)**Do not operate power tools in explosive atmospheres, such as in the presence of flammable liquids, gases or dust.** *Power tools create sparks which may ignite the dust or fumes.*

c)**Keep children and bystanders away while operating a power tool.** *Distractions can cause you to lose control.*

2) Electrical safety
a)**Power tool plugs must match the outlet. Never modify the plug in any way. Do not use any adapter plugs with earthed (grounded) power tools.** *Unmodified plugs and matching outlets will reduce risk of electric shock.*

b)**Avoid body contact with earthed or grounded surfaces, such as pipes, radiators, ranges and refrigerators.** *There is an increased risk of electric shock if your body is earthed or grounded.*

c)**Do not expose power tools to rain or wet conditions.** *Water entering a power tool will increase the risk of electric shock.*

d)**Do not abuse the cord. Never use the cord for carrying, pulling or unplugging the power tool. Keep cord away from heat, oil, sharp edges or moving parts.** *Damaged or entangled cords increase the risk of electric shock.*

e)**When operating a power tool outdoors, use an extension cord suitable for outdoor use.** *Use of a cord suitable for outdoor use reduces the risk of electric shock.*

f)**If operating a power tool in a damp location is unavoidable, use a residual current device (RCD) protected supply.** *Use of an RCD reduces the risk of electric shock.*

3) Personal safety
a)**Stay alert, watch what you are doing and use common sense when operating a power tool. Do not use a power tool while you are tired or under the influence of drugs, alcohol or medication.** *A moment of inattention while operating power tools may result in serious personal injury.*

b)**Use personal protective equipment. Always wear eye protection.** *Protective equipment such as dust mask, non-skid safety shoes, hard hat, or hearing protection used for appropriate conditions will reduce personal injuries.*

c)**Prevent unintentional starting. Ensure the switch is in the off-position before connecting to power source and/or battery pack, picking up or carrying the tool.** *Carrying power tools with your finger on the switch or energising power tools that have the switch on invites accidents.*

d)**Remove any adjusting key or wrench before turning the power tool on.** A wrench or a key left attached to a rotating part of the power tool may result in personal injury.

e)**Do not overreach. Keep proper footing and balance at all times.** *This enables better control of the power tool in unexpected situations.*

f)**Dress properly. Do not wear loose clothing or jewellery. Keep your hair, clothing and gloves away from moving parts.** *Loose clothes, jewellery or long hair can be caught in moving parts.*

g)**If devices are provided for the connection of dust extraction and collection facilities, ensure these are connected and properly used.** *Use of dust collection can reduce dust-related hazards.*

4) Power tool use and care

a)**Do not force the power tool. Use the correct power tool for your application.** *The correct power tool will do the job better and safer at the rate for which it was designed.*

b)**Do not use the power tool if the switch does not turn it on and off.** *Any power tool that cannot be controlled with the switch is dangerous and must be repaired.*

c)**Disconnect the plug from the power source and/or the battery pack from the power tool before making any adjustments, changing accessories, or storing power tools.** *Such preventive safety measures reduce the risk of starting the power tool accidentally.*

d)**Store idle power tools out of the reach of children and do not allow persons unfamiliar with the power tool or these instructions to operate the power tool.** *Power tools are dangerous in the hands of untrained users.*

e)**Maintain power tools. Check for misalignment or binding of moving parts, breakage of parts and any other condition that may affect the power tool's operation. If damaged, have the power tool repaired before use.** *Many accidents are caused by poorly maintained power tools.*

5) Battery tool use and care

a)**Recharge only with the charger specified by the manufacturer.** *A charger that is suitable for one type of battery pack may create a risk of fire when used with another battery pack.*

b)**Use power tools only with specifically designated battery packs.** *Use of any other battery packs may create a risk of injury and fire.*

c)**When battery pack is not in use, keep it away from other metal objects, like paper clips, coins, keys, nails, screws or other small metal objects, that can make a connection from one terminal to another.** *Shorting the battery terminals together may cause burns or a fire.*

d)**Under abusive conditions, liquid may be ejected from the battery; avoid contact. If contact accidentally occurs, flush with water. If liquid contacts eyes, additionally seek medical help.** *Liquid ejected from the battery may cause irritation or burns.*

6) Service

a)**Have your power tool serviced by a qualified repair person using only identical replacement parts.** *This will ensure that the safety of the power tool is maintained*

Hedge Trimmer Safety Warnings

- **Keep all parts of the body away from the cutter blade. Do not remove cut material or hold material to be cut when blades are moving. Make sure the switch is off when clearing jammed material.** A moment of inattention while operating the hedge trimmer may result in serious personal injury.
- **Carry the hedge trimmer by the handle with the cutter blade stopped. When transporting or storing the hedge trimmer always fit the cutting device cover.** Proper handling of the hedge trimmer will reduce possible personal injury from the cutter blades.
- **Hold the power tool by insulated gripping surfaces only, because the cutter blade may contact hidden wiring or its own cord.** Cutter blades contacting a "live" wire may make exposed metal parts of the power tool "live" and could give the operator an electric shock.
- **Keep cable away from cutting area.** During operation the cable may be hidden in shrubs and can be accidentally cut by the blade.
- **Do not overreach and to keep the balance at all times. Always be sure of the footing on slopes. Walk when operating the power tool, never run.**
- **Do not touch moving hazardous parts before the battery pack is removed and the moving hazardous parts have come to a complete stop.**
- **Always wear eye and ear protection. Wear protective mask if necessary. Dress properly, do not wear loose clothing or jewelry that could become caught in moving parts of the unit. Safe, sturdy, nonskid footwear should always be worn. Long hair should be tied back.**
- **Remove the battery pack:**
  1.whenever the machine is left by the user;
  2.before clearing a blockage;
  3.before checking, cleaning or working on the machine;
  4.after striking a foreign object to inspect the machine for damage;
  5.if the machine starts to vibrate abnormally, for immediately check.
- **Do not using the machine in bad weather conditions especially when there is a risk of lightning.**
- **Inspect the area to be cut and remove any foreign objects that will influence your cutting. If the foreign objects can not be removed, e.g. wire fences, please mark and remember it to avoid toughing them during cutting.**
- **Hold the hedge trimmer properly with both hands.**

⚠ **WARNING: California Proposition 65:** This product contains chemicals known to the State of California to cause cancer, birth defect or other reproductive harm.

⚠ **WARNING:** Some dust and debris created by the use of this tool could contain chemicals known to the State of California to cause cancer and birth defects or other reproductive harm. Some examples of these chemicals are:

* Chemicals in fertilizers
* Compounds in insecticides, herbicides and pesticides
* Arsenic and chromium from chemically treated lumber

Your risk from exposure to these chemicals varies, depending on how often you do this type of work. To reduce your exposure, work in a well-ventilated area and with approved safety equipment, such as dust masks that are specially designed to filter out microscopic particles.

FEATURES

PRODUCT SPECIFICATIONS

LPHT11724S

Input…… 24V, 2.0Ah, DC Only
Speed …….. 3000 Strokes per Min.
Blade Length…… 17 in.
Maximum Cut…… 5/8 in.
Weight …… 9.5 lbs.

Aluminum Blade Support - Rubber Over Molded Handle - Hardened Steel Blades

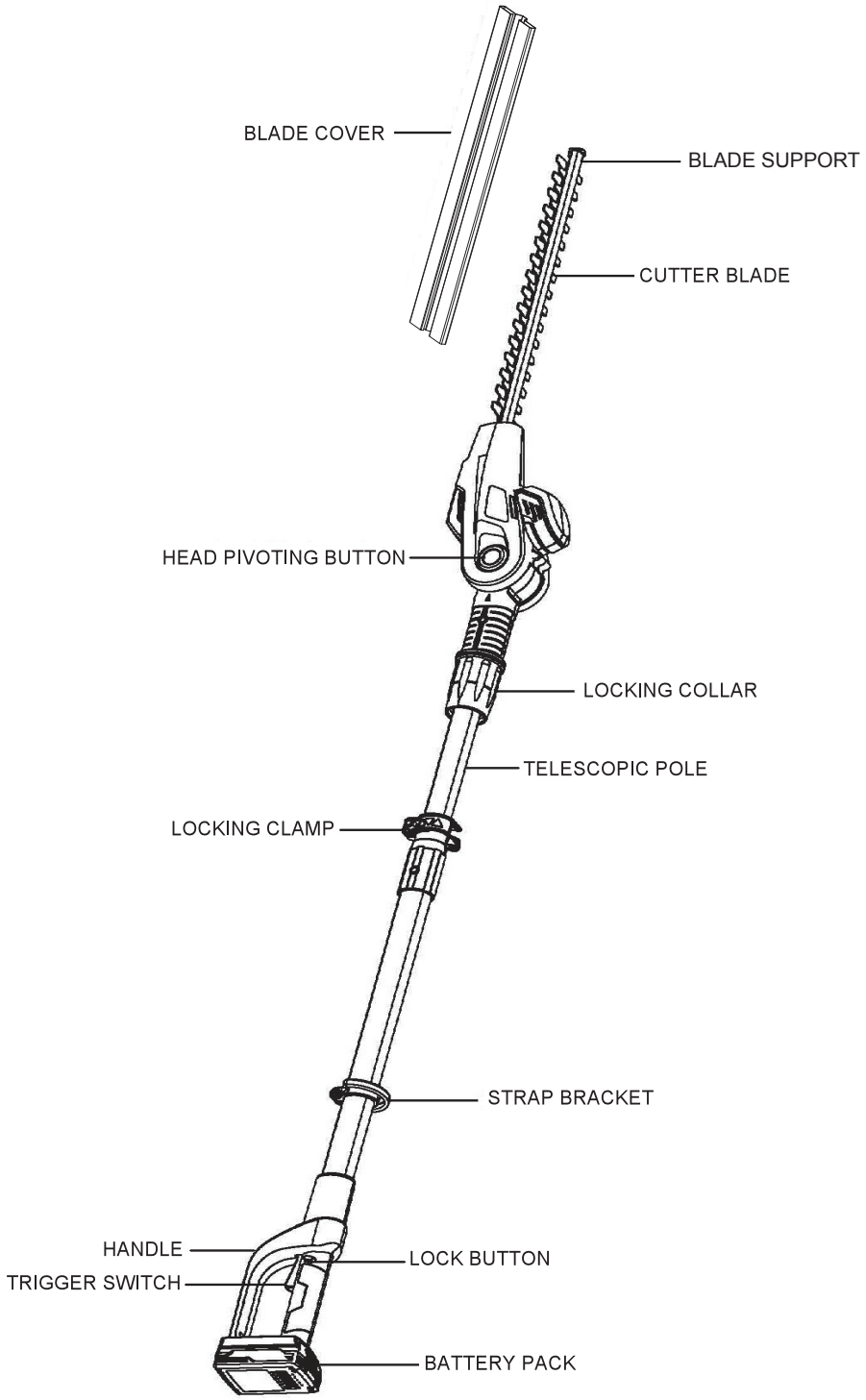

CHARGING THE BATTERY PACK

Charge the battery pack only with the charger provided.

Allow at least 75 minutes of charge time before initial use of the hedge trimmer.

Make sure the power supply is normal household voltage, 120 volts, 60Hz, AC only.

The battery charger should be operated in temperatures between 39 and 40 degrees F

The battery should be charged in a cool, dry place.

2 to 3 initial charging/discharging cycles may be required to achieve maximum run time/capacity.

DO NOT attempt to open the charger or the unit. There are no customer serviceable parts inside. Call customer service helpline at 1-800-618-7474 for assistance.

DO NOT incinerate battery packs even if they are severely damaged or completely worn out. They can explode in a fire causing injury.

DO NOT charge appliance in rain, or in wet locations.

Use the battery charger indoors only.

Disconnect charger from the power supply when not in use to prevent damage to the charger during a power surge.

When fully charged, the battery can be safely stored in temperatures down to -4 degrees F for a period of up to four weeks, before requiring charging. Fully charge battery pack every 90 days.

If over a period of time the battery pack quickly runs down after a full 75 minutes charging period, a replacement battery pack is needed.

To prevent permanent damage to the battery, never store in a discharged condition.

WINTER STORAGE - Fully recharge before storage and then again every 90 days.

Since the battery will not develop a memory, it does not have to be fully discharged before recharging.

A small leakage of liquid from the battery cells may occur under extreme usage, charging or temperature conditions. This does not indicate a failure. However, if the outer seal is broken and this leakage gets on your skin.

a. Wash quickly with soap and water.
b. Neutralize with a mild acid such as lemon juice of vinegar.
c. If the battery liquid gets in your eyes, flush them with clean water for a minimum of 10 minutes and seek immediate medical attention.

TO CHARGE - SEE CHARGER MANUAL FOR COMPLETE INSTRUCTIONS

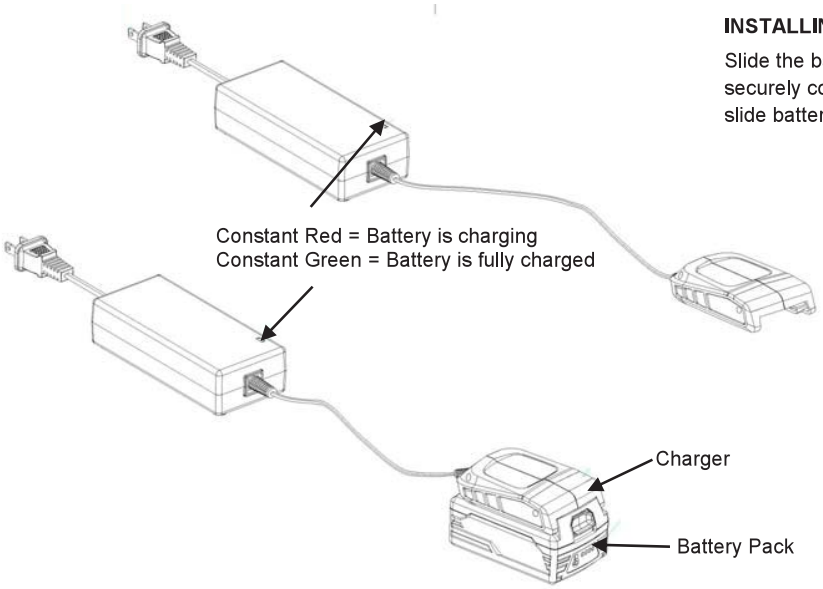

INSTALLING AND REMOVING BATTERY PACK FROM THE UNIT

Slide the battery pack into the tool (see picture). Ensure the battery is securely connected. To remove battery, depress release button and slide battery pack out of tool.

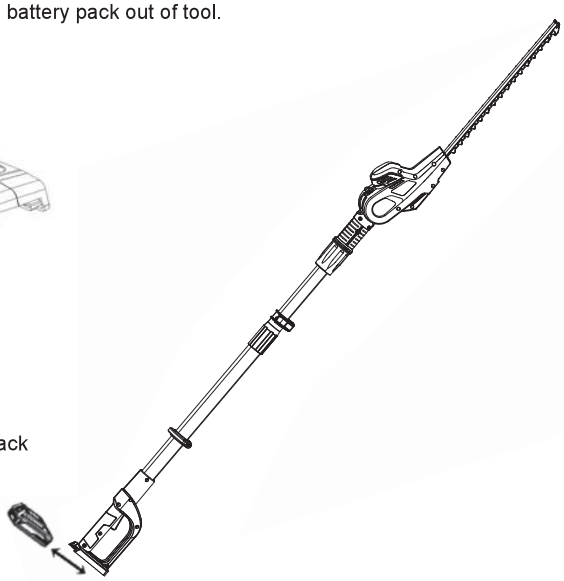

BATTERY DISPOSAL

Remove the battery pack from the Cordless Hedge Trimmer, cover the terminals with heavy duty adhesive tape. Do not attempt to destroy or disassemble battery pack or remove any components. This product contains lithium-ion batteries which must be recycled or disposed of properly. Local, state or federal laws may prohibit disposal of these batteries in the municipal solid waste or rural trash pick up systems.

The RBRC seal on the Li-Ion battery pack indicates that the cost to recycle the battery pack at the end of its useful life has already been paid by The Great States Corporation/American Lawn Mower Company. It is illegal to place spent Li-Ion batteries in the local municipal solid waste or in the trash. RBRC in cooperation with The Great States Corporation/American Lawn Mower Company has provided an environmentally friendly and easy way to recycle spent Li-Ion batteries. Just contact your local recycling center or call 1.800.8.BATTERY for information on where to drop off the spent battery.

ASSEMBLY / OPERATING

UNPACKING

This product requires some assembly.

Carefully remove the product and any accessories from the box. Make sure that all items listed in the packing list are included.

Inspect the product carefully to make sure no breakage or damage occurred during shipping.

Do not discard the packing material until you have carefully inspected and satisfactorily operated the product.

If any parts are damaged or missing, please call 1-800-618-7474 for assistance.

PACKING LIST

Pole Hedge Trimmer - Charger and Battery Pack - Blade Cover - Shoulder Strap - Instruction Manual

WARNING: Do not install battery until assembly is complete. Failure to comply could result in accidental starting and possible serious personal injury.

WARNING: If any parts are damaged or missing do not operate this product until the parts are replaced. Failure to heed this warning could result in serious personal injury.

TO ASSEMBLE THE POLE:

Push the pole into the head as shown.

Slide down the locking collar and turn clockwise to secure.

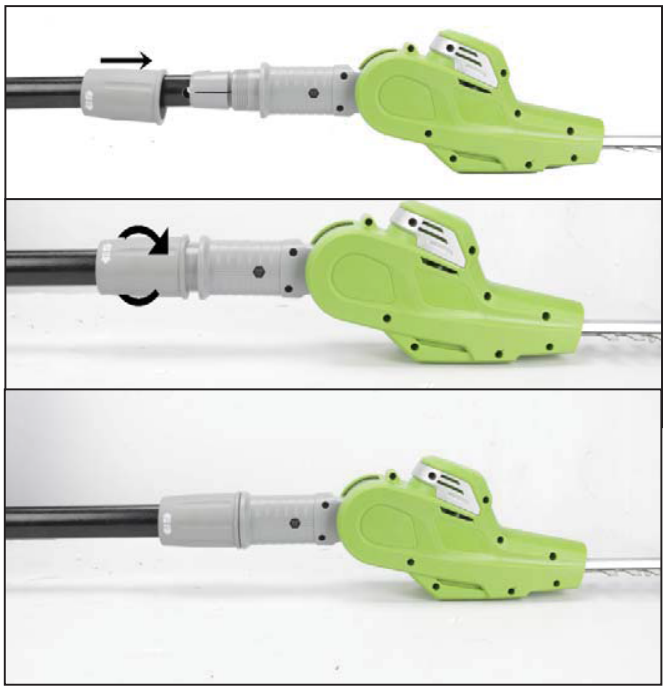

ATTACHING THE SHOULDER STRAP

Attach the shoulder strap to the strap bracket. Use the shoulder strap to help support the trimmer while in use.

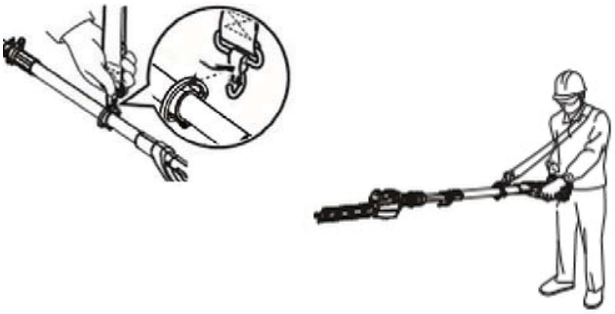

PIVOTING THE POWER HEAD

The Pole Hedge Trimmer is equipped with a power head that pivots. The power head has a spring-loaded button that allows it to be locked into six positions within its 150-degree rotation. Before starting the Pole Trimmer, make sure the power head is locked into position. Do this by trying to rotate the power head in either direction. The power head should be locked in position and should not rotate. To pivot the power head, follow the instructions below.

1. Push the round button located on the side of the pivot bracket. The button is spring-loaded, so you will feel some resistance.

2. Grasp the power head motor housing and rotate the power head to the preferred position.

3. Release the round button. It should snap back into its seated position. If it does not, rotate the power head back and forth slightly until the button snaps back into its seated position. The power head is now locked into position and ready for use.

Adjustable Angles
6 Positions—30º Increments
150º Cutting Rotation

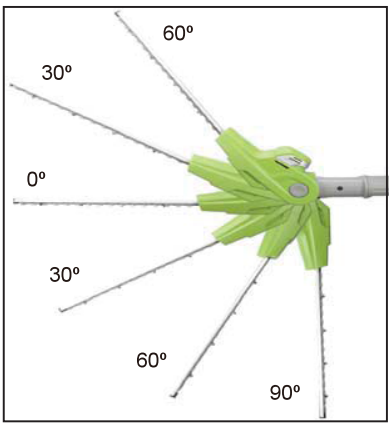

OPERATING

ADJUSTING TELESCOPIC POLE
The overall length of the trimmer can be adjusted. Release the clamp on the tube. The tubes can then be adjusted shorter or longer. When the desired length is achieved, lock in place with the clamp.

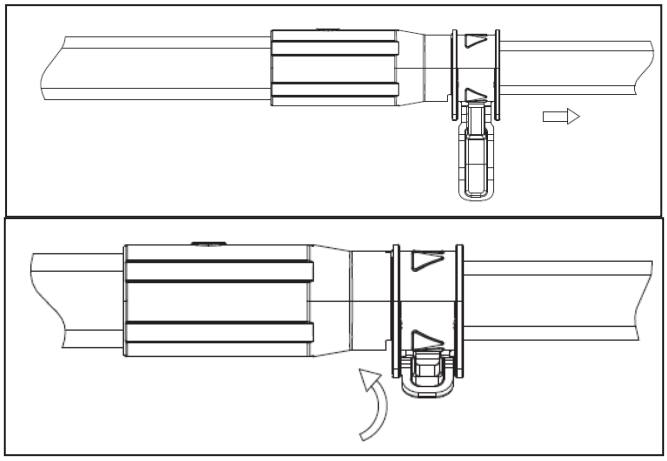

TO TURN THE TOOL ON
Push the lock button in with your thumb and then squeeze the trigger with your fingers. (Once the tool is running, you can release the lock button). To turn the tool OFF, release the trigger.

⚠ **CAUTION**: Blade coasts after turned off.
Do not use under wet conditions.
Do not store with switch locked on.

⚠ **WARNING:** To guard against injury, observe the following:
- Read instruction manual before using.
- Save instruction manual.
- Keep hands away from blades.
- Keep hands on handles. Don't overreach.

⚠ **WARNING:** Do not allow familiarity with this type of product to make you careless. Remember that a careless fraction of a second is sufficient to inflict serious injury.

WORKING POSITION - Maintain proper footing and balance and do not overreach. Wear safety goggles, non-skid footwear and rubber gloves when trimming. Hold the tool firmly in both hands and turn the tool ON. Always hold the trimmer with right hand on the switch handle and left hand on the front handle or telescopic pole if using as a pole trimmer. Never hold the tool by the blade guard.

USING THE POLE HEDGE TRIMMER

To use the Pole Hedge Trimmer for trimming tall, hard-to-reach hedges or shrubs, hold the trimmer at the positions shown. Pivot the power head to several different positions to shape or sculpt shrubs or hedges.

To use Pole Hedge Trimmer for trimming smaller hedges or shrubs, hold the Pole Trimmer at the positions as shown.

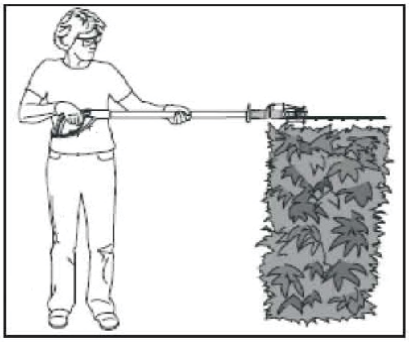

To use Pole Trimmer for trimming the bottoms and sides of hedges and shrubs, hold the Pole Trimmer at the positions shown.

To use Pole Trimmer for trimming low-lying foliage or ground cover, hold the Pole Trimmer at the position as shown.

⚠ **CAUTION:** Do not use the trimmer for cutting stems greater than 5/8".

Use the trimmer only for cutting normal shrubbery found around houses and buildings.

Do not force the Trimmer through dense growth. A slight back and forth sawing action may ease the cutting of larger, more dense growth. If the Trimmer begins to slow down, reduce the rate of speed at which you are trying to cut. If the Trimmer becomes jammed, immediately turn Trimmer off. Remove the battery and clear the jammed debris from the cutter blades.

MAINTENANCE

If you drop the trimmer, carefully inspect it for damage. If the blade is bent or cracked, handles broken or if you see any other condition that may affect the trimmer's operation, it must be repaired before putting it back into use. Call our customer service help line at 1-800-618-7474 for assistance.

⚠ **CAUTION:** Do not at any time let brake fluids, gasoline, petroleum based products, penetrating oils, etc., come in contact with plastic parts. They contain chemicals that can damage, weaken or destroy plastic.

Make sure the battery is detached from the unit, then use only mild soap and a damp cloth to clean the tool. Never let any liquid get inside the tool; never immerse any part of the tool into a liquid.

IMPORTANT: To assure product SAFETY and RELIABILITY, repairs, maintenance and adjustment should be performed by a qualified individual using only identical replacement parts.

The cutting blades are made from high quality, hardened steel and with normal usage, they will not require re-sharpening. However, if you accidentally hit a wire fence, stones, glass or other hard objects, you may put a nick in the blade. There is no need to remove this nick as long as it doesn't interfere with the movement of the blade. If it does interfere, make sure the battery is detached from the unit and use a fine toothed file or sharpening stone to remove the nick.

Fertilizers and other garden chemicals contain agents which greatly accelerate the corrosion of metals Do not store the tool on or adjacent to fertilizers or chemicals.

LUBRICATE BLADES - Stop the unit and remove the battery pack. Then remove any debris on blades. Apply a light machine oil along the edge of the top and bottom blade supports. Make sure handles remain clean and dry.

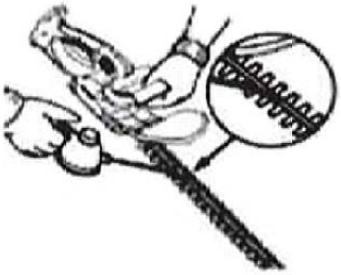

TROUBLESHOOTING

Problem	Possible Cause	Possible Solution
– Unit does not run	– Battery not making contact	– Check battery is fully inserted
	– Trigger switch not operational	– Check that lock off button is fully depressed before moving trigger
	– Battery not installed properly	– Check battery installation
	– Battery not charged	– Check battery charging requirements
– Slow running, noisy or hot blades	– Dry, corroded blades	– Lubricate blades
	– Blades or blade support bent	– Straighten blade or blade support
	– Bent or damaged teeth	– Straighten teeth
	– Loose blade bolts	– Tighten blade bolts
– Battery will not charge	– Battery not inserted into charger	– Insert battery into charger until red LED appears
	– Charger not plugged in	– Plug charger into a working outlet
		– Check current at receptacle by plugging in a lamp or other appliance
		– Check to see if receptacle is connected to a light switch which turns power off when you turn out the lights.
	– Surrounding air temperature too hot or too cold	– Move charger and tool to a surrounding air temperature of about 39° F (40° C) or below 104° F (40°C)

CALL US FIRST !!

Call us first with questions about operating or maintaining your hedge trimmer at 1.800.618.7474 between 8:00 a.m. – 5:00 p.m. Eastern Standard Time, or get assistance on scotts.americanlawnmower.com

PARTS AND SERVICE

For parts or service, please call 1-800-618-7474 or visit us online at SCOTTS.AMERICANLAWNMOWER.COM. Be sure to provide all relevant information when you call or visit.

REPAIR PARTS (KITS/ ITEMS)

The model/serial number of this tool is found on a plate or label attached to the housing. Please record the serial number in the space provided below.

MODEL NUMBER__**LPHT11724S**_____

SERIAL NUMBER_____

24V LITHIUM-ION CORDLESS POLE HEDGE TRIMMER MODEL NUMBER LPHT11724S
Always mention the model number when ordering kits/items for this tool.

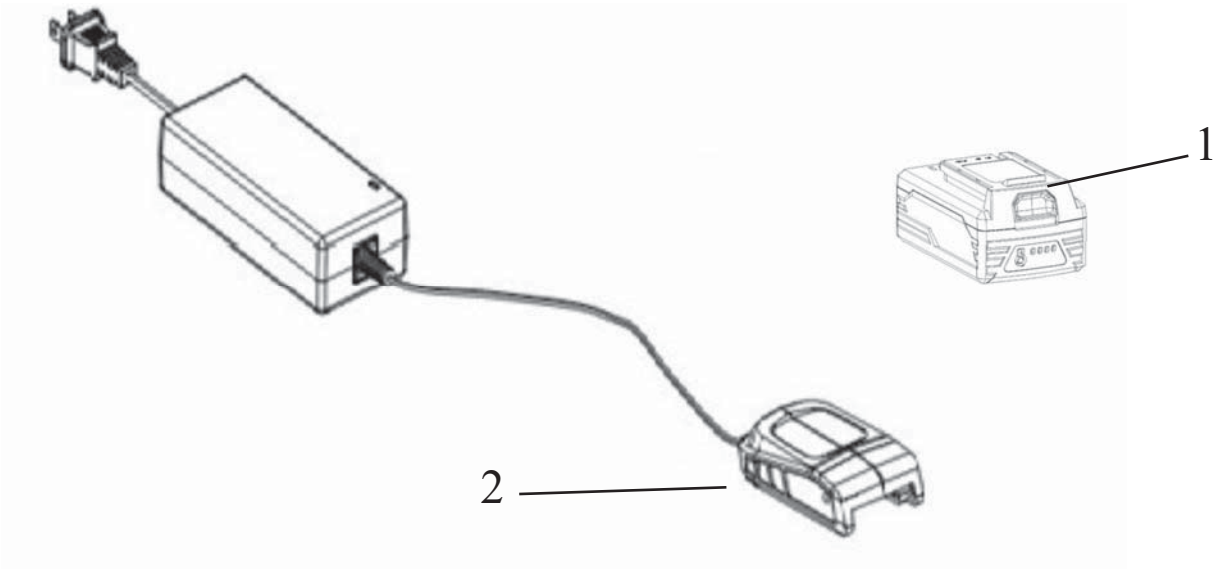

No.	Kit/Item Number	Description	QTY
1	BL82420	24V battery	1
2	CHL90024	24V charger	1

CALL US FIRST !!

Call us first with questions about operating or maintaining your pole hedge trimmer
at 1.800.618.7474 between 8:00 a.m. – 5:00 p.m. Eastern Standard Time,
or get assistance on scotts.americanlawnmower.com.

OPERATOR'S MANUAL

CORDLESS POLE HEDGE TRIMMER/24V LITHIUM-ION BATTERY PACK

Copyright. All Rights Reserved.

SCOTTS WARRANTY POLICY

- **3 Year limited warranty** on all Scotts 24V lithium ion power tools from date of purchase when used for personal, household, or family use.
- **1 Year limited warranty** on all Scotts 24V lithium ion batteries and chargers from date of purchase when used for personal, household, or family use.

The Great States Corp. (GSC) warrants to the original owner that this Scotts product and service part is free from defects in materials and workmanship and agrees to repair or replace any defective product or part for the warranty period as stated above.

- Warranty voided if used for commercial or industrial purposes or any other improper use as determined by GSC.
- Warranty does not include repairs necessary due to operator's abuse or negligence (including overloading the product beyond capacity or immersion in water), or the failure to assemble, operate, maintain or store the product according to the instructions in the owner's manual.
- This warranty does not cover
  - ◊ Wear items, including but not limited to - drive belts & gears, tines, cutting blades, mower blades, saw chains, mulching blades, blower fans, spool covers, trimmer line, blower and vacuum tubes, guide bars, high pressure hoses, wheels, handles, augers, worn bags, power cables, and other items subject to wear over time.
  - ◊ Wear on batteries, including but not limited to – drops, wear and breakage on charger, exposure to extreme temperature swings (hot or cold), battery left on charger too long, battery left uncharged for too long, and misuse or abuse of the battery.
- This warranty does not cover damage caused by cold, heat, rain, excessive humidity or other environmental extremes.
- This warranty does not cover normal deterioration of the exterior finish or normal wear and tear on the products including, but not limited to scratches, cracks, dents, or damage caused by outside chemicals.
- This warranty is not transferable and only applies to new products sold directly from an authorized retailer. This warranty does not apply to any product, new or used, purchased through unauthorized third-party channels. For information on authorized dealers, contact our customer support hotline at 1-800-618-7474 (Mon-Fri 8am-5pm Est)
- Any incidental, indirect or consequential loss, damage, or expense that may result from any defect or malfunction of the products is not covered by the warranty.
- The warranty does not include installation, assembly or normal adjustments explained in the operator's manual. The expense of delivering the product to the vendor and the expense of returning the product or replacement parts to the owner is not covered by the warranty.

Additional Warranty Limitations

Some states do not allow the exclusion or limitation on how long an implied warranty lasts, so the above limitation may not apply to you. Products sold damaged or incomplete, sold —as is, or sold as reconditioned are not covered under the warranty.

Damage or liability caused by shipping, improper handling, improper assembly, incorrect voltage, improper wiring, improper maintenance, improper modification or the use of accessories and/or attachments not specifically recommended is not covered by this warranty.

Proof of purchase, original dated sales receipt, must accompany all warranty claims.

For claims go to scotts.americanlawnmower.com or call our customer support hotline from 8am-5pm EST, Mon-Fri at 1-800-618-7474

American Lawn Mower Company
The Great States Corporation
7444 Shadeland Station Way
Indianapolis, IN 46256

In a continued commitment to improve quality, the Manufacturer reserves the right to make component changes or design changes when necessary.

Rev. 11/01/2018

MANUAL DEL OPERARIO

CORTASETOS TELESCÓPICO DE BATERÍA DE 24 VOLTIOS DE LITIO-ION

Copyright. Todos los derechos reservados.

Modelo LPHT11724S

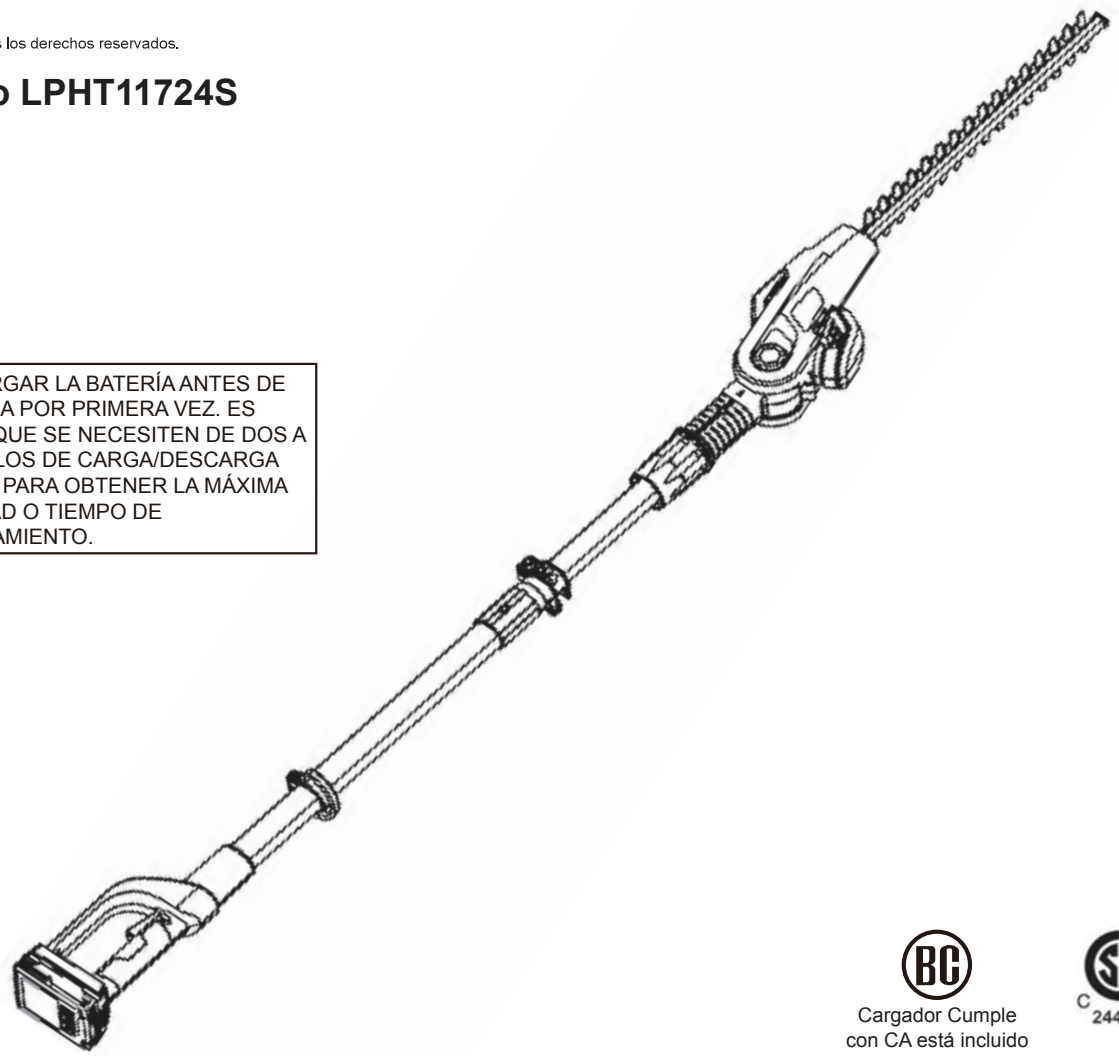

DEBE CARGAR LA BATERÍA ANTES DE UTILIZARLA POR PRIMERA VEZ. ES POSIBLE QUE SE NECESITEN DE DOS A TRES CICLOS DE CARGA/DESCARGA INICIALES PARA OBTENER LA MÁXIMA CAPACIDAD O TIEMPO DE FUNCIONAMIENTO.

Cargador Cumple
con CA está incluido
(Modelo No. CHL90024)

C US
244026

Este producto ha sido diseñado y fabricado de acuerdo con nuestros altos estándares de confiabilidad, facilidad de operación y seguridad para el operario. Si se trata con cuidado, esta herramienta le otorgará años de óptimo rendimiento y resistencia.

ADVERTENCIA: Para reducir el riesgo de sufrir alguna lesión, el usuario debe leer y comprender el manual del operario antes de usar este producto.

DEBE CARGAR LA BATERÍA ANTES DE UTILIZARLA POR PRIMERA VEZ.

Muchas gracias por su compra.

NO DEVUELVA ESTE PRODUCTO A LA TIENDA. ¿TIENE PREGUNTAS SOBRE FUNCIONAMIENTO, MONTAJE, PIEZAS O SERVICIO TÉCNICO? VAYA A SCOTTS.AMERICANLAWNMOWER.COM O LLAME AL 1-800-618-7474 ENTRE LAS 8:00 AM Y LAS 5:00 PM, HORA DEL ESTE DE LOS ESTADOS UNIDOS.

GUARDE ESTE MANUAL PARA CONSULTAS FUTURAS

⚠ AVERTISSEMENTS IMPORTANTS DE SÉCURITÉ ⚠

POUR RÉDUIRE LE RISQUE DE BLESSURE : avant toute utilisation, assurez-vous que toute personne utilisant cet outil a lu et compris toutes les consignes de sécurité et les autres informations contenues dans ce manuel.

⚠ **ATTENTION** : portez des protections appropriées des oreilles pendant l'utilisation. Dans certains conditions et durées d'utilisation, le bruit émis par ce produit peut contribuer à une perte auditive.

Conservez ces instructions et relisez-les souvent avant d'utiliser le produit et d'instruire d'autres personnes quant à son utilisation.

⚠ **AVERTISSEMENT** : lors de l'utilisation d'outils électriques de jardinage, les consignes de sécurité de base doivent toujours être suivies afin d'éviter les incendies, décharges électriques et blessures, notamment :

LIRE TOUTES LES INSTRUCTIONS

AVERTISSEMENTS RÈGLES DE SÉCURITÉ GÉNÉRALES RELATIVES AUX OUTILS ÉLECTRIQUES

⚠ **AVERTISSEMENT : Lire tous les avertissements et toutes les instructions.** Ne pas suivre l'ensemble des avertissements et des instructions peut entraîner une électrocution, un incendie ou des blessures graves.

Conserver les avertissements et les instructions à des fins de référence ultérieure. Le terme « outil motorisé », utilisé dans tous les avertissements ci-dessous désigne tout outil fonctionnant sur secteur (câblé) ou sur piles (sans fil).

Sécurité du lieu de travail

- **Garder le lieu de travail propre et bien éclairé.** Les endroits encombrés ou sombre s sont propices aux accidents.
- **Ne pas utiliser d'outils électriques dans des atmosphères explosives, par exemple en présence de liquides, gaz ou poussières inflammables.** Les outils électriques produisent des étincelles risquant d'enflammer les poussières ou vapeurs.
- **Garder les enfants et badauds à l'écart pendant l'utilisation d'un outil électrique.** Les distractions peuvent causer une perte de contrôle.

Sécurité électrique

- **Les fiches des outils électriques doivent correspondre à la prise secteur utilisée. Ne jamais modifier la fiche, de quelque façon que ce soit. Ne jamais utiliser d'adaptateurs de fiche avec des outils mis à la terre.** Les fiches et prises non modifiées réduisent le risque de choc électrique.
- **Éviter tout contact du corps avec des surfaces mises à la terre, telles que tuyaux, radiateurs, cuisinières et réfrigérateurs.** Le risque de choc électrique est accru lorsque le corps est mis à la terre.
- **Ne pas exposer les outils électriques à l'eau ou l'humidité.** La pénétration d'eau dans ces outils accroît le risque de choc électrique.
- **Ne pas maltraiter le cordon d'alimentation. Ne jamais utiliser le cordon d'alimentation pour transporter l'outil et ne jamais débrancher ce dernier en tirant sur le cordon. Garder le cordon à l'écart de la chaleur, de l'huile, des objets tranchants et des pièces en mouvement.** Un cordon endommagé ou emmêlé accroît le risque de choc électrique.
- **Pour les travaux à l'extérieur, utiliser un cordon spécialement conçu à cet effet.** Utiliser un cordon conçu pour l'usage extrérieur pour réduire les risques de choc électrique.
- **S'il est impossible d'éviter l'utilisation d'un outil électrique dans un lieu humide, utilisez alors une alimentation protégée par un disjoncteur de fuite de terre.** *L'utilisation d'un tel disjoncteur réduit le risque de chocs électriques.*

Sécurité personnelle

- **Rester attentif, prêter attention au travail et faire preuve de bon sens lors de l'utilisation de tout outil électrique. Ne pas utiliser cet outil en état de fatigue ou sous l'influence de l'alcool, de drogues ou de médicaments.** Un moment d'inattention pendant l'utilisation d'un outil électrique peut entraîner des blessures graves.
- **Utiliser l'équipement de sécurité. Toujours porter une protection oculaire.** L'équipement de sécurité, tel qu'un masque filtrant, de chaussures de sécurité, d'un casque ou d'une protection auditive, utilisé dans des conditions appropriées réduira le risque de blessures.
- **Éviter les démarrages accidentels. S'assurer que le commutateur est en position d'arrêt avant de brancher l'outil.** Porter un outil avec le doigt sur son commutateur ou brancher un outil dont le commutateur est en position de marche peut causer un accident.
- **Retirer les clés de réglage avant de mettre l'outil en marche.** Une clé laissée sur une pièce rotative de l'outil peut causer des blessures.
- **Ne pas travailler hors de portée. Toujours se tenir bien campé et en équilibre.** Ceci permettra de mieux contrôler l'outil en cas de situation imprévue.
- **Porter une tenue appropriée. Ne porter ni vêtements amples, ni bijoux. Garder les cheveux, les vêtements et les gants à l'écart des pièces en mouvement.** Les vêtements amples, bijoux et cheveux longs peuvent se prendre dans les pièces en mouvement.
- **Si les outils sont équipés de dispositifs de dépoussiérage, s'assurer qu'ils sont connectés et correctement utilisés.** L'usage de ces dispositifs de dépoussiérage peut réduire les dangers présentés par la poussière.

AVERTISSEMENTS RÈGLES DE SÉCURITÉ GÉNÉRALES RELATIVES AUX OUTILS ÉLECTRIQUES

Utilisation et entretien des outils électriques

- **Ne pas forcer l'outil. Utiliser l'outil approprié pour l'application.** Un outil approprié exécutera le travail mieux et de façon moins dangereuse s'il est utilisé dans les limites prévues.
- **Ne pas utiliser l'outil si le commutateur ne permet pas de le mettre en marche ou de l'arrêter.** Tout outil qui ne peut pas être contrôlé par son commutateur est dangereux et doit être réparé.
- **Débrancher l'outil et/ou retirer le bloc-piles avant d'effectuer des réglages, de changer d'accessoire ou de remiser l'outil.** Ces mesures de sécurité préventives réduisent les risques de démarrage accidentel de l'outil.
- **Ranger les outils motorisés hors de la portée des enfants et ne laisser personne n'étant pas familiarisé avec l'outil ou ces instructions utiliser l'outil.** Dans les mains de personnes n'ayant pas reçu des instructions adéquates, les outils sont dangereux.
- **Entretenir les outils motorisés. Vérifier qu'aucune pièce mobile n'est mal alignée ou bloquée, qu'aucune pièce n'est brisée et s'assurer qu'aucun autre problème ne risque d'affecter le bon fonctionnement de l'outil. En cas de dommages** faire réparer l'outil avant de l'utiliser de nouveau. Beaucoup d'accidents sont causés par des outils mal entretenus.
- **Garder les outils bien affûtés et propres.** Des outils correctement entretenus et dont les tranchants sont bien affûtés risquent moins de se bloquer et sont plus faciles à contrôler.
- **Utiliser l'outil, les accessoires et embouts, etc. conformément à ces instrutions pour les applications pour lesquelles ils sont conçus, en tenant compte des conditions et du type de travail à exécuter.** L'usage d'un outil motorisé pour des applications pour lesquelles il n'est pas conçu peut être dangereux.

Utilisation et entretien de la pile

- **Ne recharger qu'avec l'appareil spécifié par le fabricant.** Un chargeur approprié pour un type de pile peut créer un risque d'incendie s'il est utilisé avec un autre type de pile.
- **Utiliser exclusivement le bloc-pile spécifiquement indiqué pour l'outil.** L'usage de tout autre bloc peut créer un risque de blessures et d'incendie.
- **Lorsque le bloc-piles n'est pas en usage, le garder à l'écart d'articles tels qu'attaches trombones, pièces de monnaie, clous, vis ou autres petits objets métalliques risquant d'établir le contact entre les deux bornes.** La mise en court-circuit des bornes de piles peut causer des étincelles, des brûlures ou un incendie.
- **En cas d'usage abusif, du liquide peut s'échapper des piles. Éviter tout contact avec ce liquide. En cas de contact accidentel, rincer immédiatement les parties atteintes avec de l'eau. En cas d'éclaboussure dans les yeux consulter un médecin.** Le liquide s'échappant des piles peut causer des irritations ou des brûlures.

Dépannage

- **Les réparat ions doivent être confiées à un technicien qualifié, utilisant exclusivement des pièces identiques à celles d'origine.** Ceci assurera le maintien de la sécurité de l'outil.
- **Utiliser exclusivement des pièces identiques à celles d'origine pour les réparations. Se conformer aux instructions de la section Entretien de ce manuel.** L'usage de pièces non autorisées ou le non-respect des instructions peut présenter des risques de choc électrique ou de blessures.

Consignes de sécurité du taille-haie (CEI 60745-2-13:2006+A1:2009)

- **Toutes les parties du corps doivent être tenues à l'écart de la lame de coupe. N'enlevez pas le matériau coupé, ni ne tenez du matériau à couper quand les lames sont activées. Assurez-vous que l'interrupteur est sur arrêt avant d'enlever le matériau coincé.** Lors de l'utilisation du taille-haie, un moment d'inattention peut entraîner des blessures graves.
- **Transportez le taille-haie par la poignée avec la lame de coupe arrêtée. Lors du transport ou du rangement du taille-haie, mettez toujours la protection du dispositif de coupe en place.** Une manipulation appropriée du taille-haie réduira les blessures personnelles possibles provenant des lames de coupe.
- **Tenez l'outil électrique seulement par des surfaces de saisie isolées, car la lame de coupe peut toucher un fil caché ou le cordon du taille-haie.** Les lames de coupe touchant un fil « sous tension » peuvent exposer des pièces de l'outil « sous tension » et faire subir un choc électrique à l'opérateur.
- **Gardez le câble éloigné de la zone de coupe.** Lors de l'opération, le câble peut être caché dans des buissons et être accidentellement coupé par la lame.
- **N'essayez pas d'atteindre trop loin et assurez-vous de maintenir l'équilibre en tout temps. Soyez toujours certain de votre prise de pied sur les pentes. Lors de l'utilisation de l'outil électrique : marchez, ne courez pas.**
- **Ne touchez pas des pièces mobiles dangereuses avant que le bloc-batterie ne soit retiré et que les pièces mobiles dangereuses complètement arrêtées.**
- **Portez toujours une protection oculaire et auditive. Portez un masque de protection au besoin. Habillez-vous de manière appropriée. Ne portez pas des vêtements amples ou des bijoux qui pourraient se coincer dans les pièces mobiles de l'appareil. Des chaussures de sûreté, robustes et antidérapantes doivent toujours être portées. Les cheveux longs doivent être attachés en arrière.**
- **Retirez le bloc-batterie :**
  1) lorsque l'utilisateur laisse la machine seule;
  2) avant de dégager une obstruction;
  3) avant de vérifier, nettoyer ou de travailler sur la machine;
  4) après avoir touché un corps étranger afin d'inspecter tout dommage possible sur la machine;
  5) pour une inspection immédiate, si la machine commence à vibre de façon anormale.
- **N'utilisez pas la machine par mauvais temps, spécialement s'il y a un risque d'de foudre.**
- **Inspectez la zone à couper et retirez tout corps étranger qui pourrait gêner votre coupe. Si les corps étrangers ne peuvent pas être enlevés, p.ex. des clôtures en fil métallique, veuillez les marquer et vous rappeler d'éviter de les toucher lors de la coupe.**
- **Tenez le taille-haie de manière appropriée des deux mains.**

⚠ **AVERTISSEMENT : Proposition 65 de l'État de la Californie :** L'État de la Californie considère que certains produits chimiques contenus dans cet appareil sont à l'origine de cancers, de malformations congénitales et d'autres troubles de l'appareil reproducteur.

⚠ **AVERTISSEMENT :** L'État de Californie considère que des poussières et débris créés par l'utilisation de cet outil sont susceptibles de contenir des produits chimiques qui sont cancérigènes et à l'origine de malformations congénitales ou d'autres troubles de l'appareil reproducteur. Parmi ces produits chimiques, citons :

- les produits chimiques contenus dans les engrais;
- les composés d'insecticides, d'herbicides et de pesticides;
- l'arsenic et le chrome du bois traité chimiquement.

Votre risque d'exposition à ces produits chimiques varie en fonction de la fréquence à laquelle vous effectuez ce type de travail. Afin de réduire l'exposition à ces produits chimiques, travaillez dans un endroit bien aéré et portez un équipement de sécurité homologué, comme un masque antipoussières spécialement conçu pour filtrer les particules microscopiques.

CARACTERÍSTICAS

ESPECIFICACIONES DEL PRODUCTO

LPHT11724S

Entrada ……...24 V/2.0Ah mp horas, CC Solamente
Velocidad …… 3000 carreras por minute
Longitud de cuchilla…… 43,2 cm (17 pulg)
Corte máximo …… 16 mm (5/8 pulg)
Peso …… 9.5 libras

- Soporte de cuchillas de aluminio - Mango de caucho sobremoldeado - Cuchillas de acero endurecido -

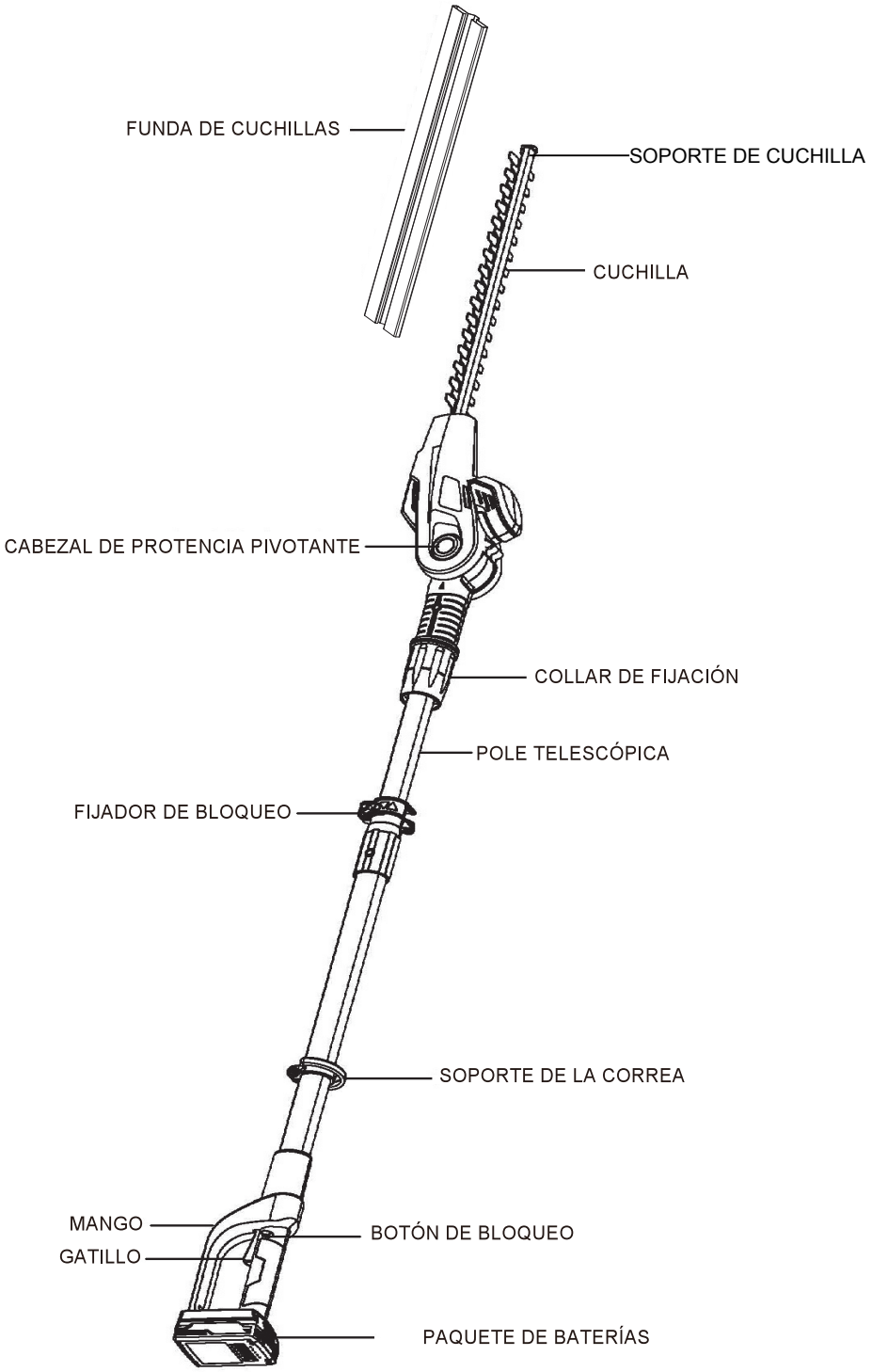

CARGA DEL PAQUETE DE BATERÍAS

Cargue el paquete de baterías únicamente con el cargador provisto.

Deje por lo menos 75 minutos de tiempo de carga antes del primer uso de la motosierra.

Asegúrese de que el voltaje del suministro eléctrico sea el doméstico normal: 120 voltios, 60 Hz, CA únicamente.

El cargador de baterías debe funcionar en temperaturas que oscilen entre los 4 y 40℃(39 y 104℉).

La batería debe cargarse en un lugar fresco y seco.

Es posible que se necesiten de dos a tres ciclos de carga/ descarga iniciales para obtener la máxima capacidad o tiempo de funcionamiento.

No intente abrir el cargador ni la unidad, ya que en su interior no existen piezas que el usuario pueda reparar. Comuníquese con nuestra línea de ayuda de atención al 1-800-618-7474 para recibir asistencia.

NO incinere los paquetes de baterías, aunque estén muy dañados o totalmente agotados, porque pueden estallar y provocar lesiones.

Utilice el cargador de baterías sólo bajo techo.

Desconecte el cargador del suministro eléctrico cuando no esté en uso para evitar daños en caso de que se produzca un pico de tensión.

Cuando la batería está cargada por completo, se puede almacenar de forma segura en temperaturas de hasta -20 ºC (-4 ºF) durante un período de quatros semanas antes de que requiera una nueva carga. Cargue el paquete de baterías completamente cada 90 días.

Si transcurrido un tiempo determinado, el paquete de baterías se agota rápidamente después de un período de carga de 75 minutos, es necesario un cambio de batería.

Para prevenir un daño permanente a la batería, nunca la almacene descargada.

ALMACENAMIENTO EN INVIERNO. Recargue la batería completamente durante 75 minutos antes de guardarla y repita la operación cada 90 días.

Debido a que la batería no tiene ningún efecto memoria, no es necesario que esté totalmente descargada para volver a cargarla.

Es posible que ocurra una pequeña pérdida de líquido de las pilas en condiciones de uso, carga o temperaturas extremas. Esto no indica una falla. No obstante, si el sello externo está roto y el líquido entra en contacto con la piel:

a. Lávese con agua y jabón de inmediato.
b. Neutralice el efecto con un ácido débil como jugo de limón o vinagre.
c. Si el líquido de la batería penetra en los ojos, enjuáguese con agua limpia durante un mínimo de 10 minutos y obtenga asistencia médica inmediata.

PROCEDIMIENTO DE CARGA

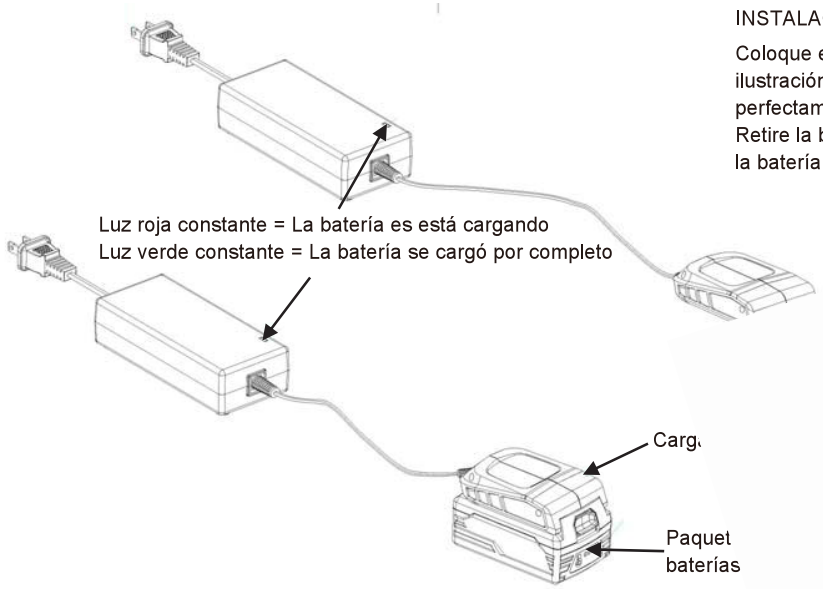

INSTALACIÓN Y EXTRACCIÓN DEL PAQUETE DE BATERÍAS

Coloque el paquete de baterías en la herramienta (observe la ilustración). Asegúrese de que los enganches baterías calcen perfectamente y que la batería quede conectada con firmeza. Retire la batería, oprima el botón de liberación y deslice la batería de la herramienta.

ELIMINACIÓN DE LA BATERÍA

Extraiga el paquete de baterías de la herramienta. Cubra los terminales con una cinta adhesiva resistente. No trate de destruir ni desarmar el paquete de baterías ni de extraer ninguno de sus componentes. Este producto contiene baterías de litio-ion, que se deben reciclar o desechar adecuadamente. Es posible que las leyes locales, estatales o federales prohíban eliminar estas baterías con los desechos comunes.

El sello RBRC que aparece en el paquete de baterías de litio-ion indica que los costos para reciclarlo al término de su vida útil ya han sido pagados por The Great States Corporation/American Lawn Mower Company. Es ilegal arrojar las baterías de litio-ion gastadas en un depósito municipal de residuos sólidos o en la basura. RBRC, en colaboración con The Great States Corporation/American Lawn Mower Company, ofrece una forma fácil y ecológica de reciclar las baterías de litio-ion gastadas. Simplemente comuníquese con un centro de servicio autorizado de Earthwise™, el centro de reciclaje local o llame al 1.800.8.BATTERY para obtener información sobre dónde dejar las baterías gastadas.

MONTAJE / FUNCIONAMIENTO

DESEMBALAJE

Este producto requiere montaje.

Extraiga la herramienta y los accesorios de la caja con cuidado. Asegúrese de que estén incluidos todos los elementos detallados en la lista de embalaje.

Inspeccione el producto detenidamente para corroborar que no existan roturas ni averías ocurridas durante el envío.

No deseche el material de embalaje hasta haber inspeccionado exhaustivamente el producto y comprobar que funciona en forma satisfactoria.

Si falta alguna pieza o está dañada, llame al 1-800-618-7474 para obtener asistencia.

LISTA DE EMBALAJE

Cortasetos telescópico; Paquete de baterías y cargador; funda de cuchillas; Correa de hombro; manual del operario

ADVERTENCIA: No conecte la batería antes de finalizar el mantaje. De lo contrario, la màquina podría arrancar accidentalmente y provacar lesiones personales de gravedad.

ADVERTENCIA: Si falta alguna pieza o está dañada, no utilice este producto hasta reponer la pieza en cuestión. De lo contrario, podría sufrir lesiones personales de gravedad.

PARA ENSAMBLAR EL POSTE:

Empuje el polo en la cabeza como se muestra.

Deslice hacia abajo el collar de bloqueo y gire hacia la derecha para asegurar.

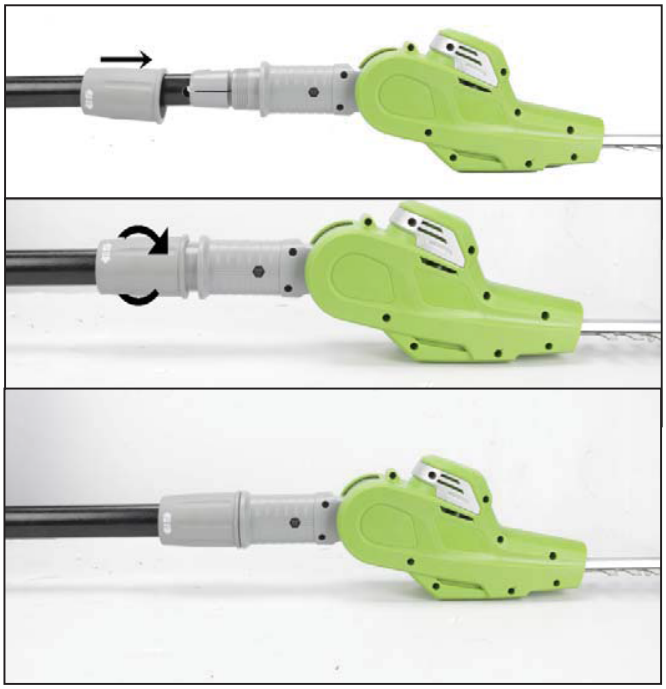

FIJACIÓN DE LA CORREA DE HOMBRO

Coloque la correa de hombro en el soporte de la correa. Utilice la correa del hombro para ayudar a apoyar la podadora mientras en uso.

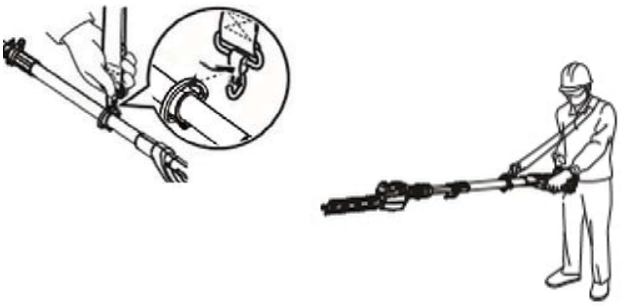

Pivoteo del cabezal de potencia

El cortasetos telescópico està equipado con un cabezal de potencia pivotante. Este cabezal tiene un botón accionado por resorte que le permite trabarse en seis posiciones dentro de un rango de rotación de a150 grados. Antes de conectar el cortasetos al suministro de electricidad, contrôle que el cabezal de potencia esté trabado en posición, intentando girar el cabezal de potencia en cualquier dirección. El cabezal de potencia debería trabarse en posición y no debería girar. Para pivotear el cabezal de potencia, siga las siguientes instrucciones.

1. Presione el botón redondo que està ubicado en el lateral del soporte del pivote. El botón se acciona por resorte, por lo tanto, usted sentirà algo de resistencia al tirario hacia afuera.

2. Tome la caja del motor del cabezal de potencia y gire el cabezal hasta la posición que desea.
3. Suelte el botón redondo. Debería calzarse otra vez en su posición. Si no queda así, gire el cabezal de potencia ligeramente hacia atràs y hacia delante hasta que el botón se calce en su posición. El cabezal de potencia ahora està trabado en posición y listo para ser usado.

Ángulos regulables

6 posiciones - incrementos de 30º

Giro de corte de 150º

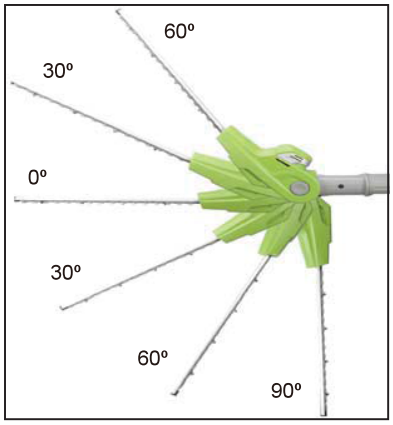

FUNCIONAMIENTO

AJUSTE DEL TUBO TELESCÓPICO

Se puede regular la altura total de la desbrozadora. Suelte el fijador en el tubo. Luego puede acortar o extender los tubos. Una vez que logre la altura deseada, trábelos con el fijador.

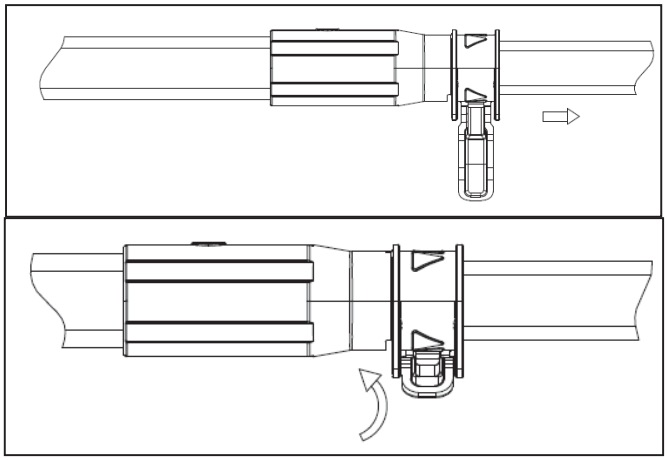

ENCENDIDO DE LA HERRAMIENTA.

Presione el botón de desbloqueo del gatillo con el pulgar y luego apriete el gatillo con los dedos. (Una vez que la herramienta está en marcha, puede soltar el botón de desbloqueo del gatillo). Para apagar la máquina, suelte el gatillo.

PRECAUCIÓN: La cuchillas se mueve por inercia después de apagar el motor.
No trabaje en condiciones de humedad.
No guarde la herramienta con el interruptor en posición de encendido.

ADVERTENCIA: Para prevenir lesiones personales. Tenga en cuenta las siguientes recomendaciones: Lea el manual de instrucciones antes de usar el producto y guárdelo para consultas futuras. Mantenga las manos alejadas de la cuchilla. Sostenga la herramienta con ambas manos en los mangos. No adopte una postura incomoda.

ADVERTENCIA: No permita que la familiaridad con este tipo de productos termine en negligencia. Recuerde que un segundo de descuido es suficiente para provocar una lesión grave.

POSTURA DE TRABAJO. Mantenga una base y equilibro apropiados y no adopte ninguna postura incómoda. Use gafas de seguridad, calzado antideslizante y guantes de goma mientras está trabajando. Sujete la herramienta con ambas manos firmemente y luego enciéndala. Sostenga siempre el cortasetos con la mano derecha en el mango del interruptor y la izquierda, en el mango delantero o en el tubo, si usa un cortasetos telescópico. Nunca tome la herramienta por la funda de las cuchillas. Ubique la unidad debajo del nivel de la cintura.

USO DEL CORTASETOS TELESCÓPICO

Para usar el cortasetos telescópico para podar setos o arbustos altos y difíciles de alcanzar, sostenga el cortasetos en la posición ilustrada. Pivotee el cabezal de potencia en varias posiciones diferentes para dar forma a los setos o arbustos.

Para usar el cortasetos telescópico para cortar setos o arbustos pequeños, sostenga el cortasetos en la posición indicada.

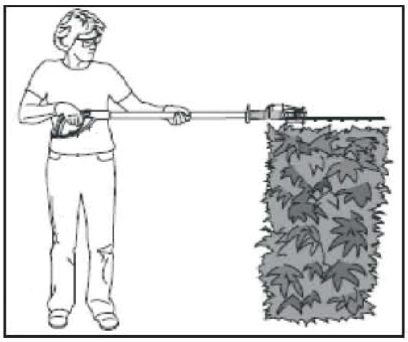

Para usar el cortasetos telescópico para cortar las partes inferiores o laterales de setos o arbustos, sostenga el cortasetos en la posición indicada.

Para usar el cortasetos telescópico para cortar follaje bajo o cubresuelos, sosténgalo en la posición que muestra la figura.

PRECAUCIÓN: No utilice el cortsetos para cortar tallos de más de 16 mm (5/8 pulg). Úselo unicamente para cortar arbustos que se encuentran alrededor de casa y edificios.

No fuerce el cortasetos al intentar cortar vegetación muy tupida. Un ligero movimiento de atrás hacia delante puede facilitar el corte de vegetación más grande y muy tupida. Si el cortasetos comienza a trabajar más lentamente, reduzca la velocidad con la que está intentando cortar. Si el cortasetos se atasca, apáguelo de inmediato. Desconnecte el cortasetos del suministro eléctrico y retire los desechos atascados de las cuchillas de la cortadora.

MANTENIMIENTO

Si se cae la cortasetos, inspecciónela cuidadosamente para comprobar si sufrió algún daño. Si la cuchilla está doblada o tiene grietas, o los mangos están rotos, o si detecta alguna otra condición que pudiera afectar el funcionamiento de la cortasetos, comuníquese con nuestra línea de ayuda de atención al 1-800-618-7474 para recibir asistencia.

⚠ **PRECAUCIÓN:** Evite en todo momento que líquidos de frenos, gasolina, productos a base de petróleo, aceites penetrantes, etc. entren en contacto con piezas plásticas. Contienen químicos que pueden dañar, debilitar o destrozar el plástico.

Extraiga el paquete de baterías de la cortasetos y luego utilice únicamente un jabón suave y un paño húmedo para limpiar la herramienta. No permita que entre líquido en el interior de la herramienta ni sumerja ninguna pieza en líquido.

⚠ **IMPORTANTE**: A fin de garantizar la SEGURIDAD y la CONFIABILIDAD, las reparaciones, el mantenimiento y los ajustes deben llevarse a cabo siempre utilizando repuestos idénticos.

Las cuchillas de corte están fabricados con acero endurecido de alta calidad y no necesitan volver a afilarse si se usan en condiciones normales. No obstante , si accidentalmente se golpea una cerca de alambre, piedras , vidrio u otros objetos duros, puede hacerse una muesca en la cuchilla. No es necesario quitar la muesca, siempre que no interfiera con el movimiento de la cuchilla. En caso de que interfiera, desconecte la batería de la unida y luego utilice una lime de dientes finos o piedra de afilar para quitar muesca.

Los fertilizantes y otros productos químicos para el jardín contienen agentes que aceleran la corrosión de los metales en forma considerable. No guarde la herramienta junto a fertilizantes ni productos químicos.

LUBRICACIÓN DE LAS CUCHILLAS.
Detenga la unidad y extraiga el paquete de baterías. A continuación , elimine los desechos que hayan quedado en las cuchillas. Aplique un aceite de máquina ligero a lo largo del borde de la correa inferior y superior. Cerciórese de que los mangos queden limpios y secos.

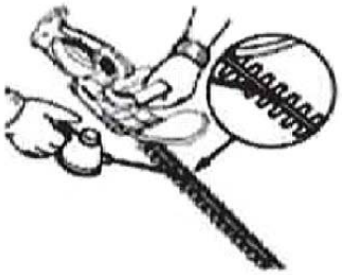

SOLUCIÓN DE PROBLEMAS

Problema	Posible causa	Solution possible
- La unidad no funciona.	- La batería no hace contacto - El botón de bloqueo no está accionado completamente. - La batería no está instalada correctamente. - La batería no está cargada.	- Verifique que la batería esté bien colocada. - Asegúrese de oprimir bien el botón de bloqueo antes de accionar el gatillo. - Verifique la instalación de la batería. - Verifique los requisitos de carga de la batería.
- Funcionamiento lento cuchillas ruidosas o calientes.	- Las cuchillas están secas o corroídas. - Las Cuchillas o el spoprte de cuchillas están doblados. - Los dientes están dañados o doblados. - Los pernos de las cuchillas están flojos.	- Lubrique las cuchillas. - Enderece las cuchillas o el soporte de cuchillas. - Enderece los dientes. - Ajuse los pernos de las cuchillas.
- La batería no se carga.	- La bacteria no está bien colocada en el cargador. - El cargodor no está enchufado. - La temperature del aire en el ambiente es muy baja o muy elevada.	- Coloque nuevamente la batería en el cargador hasta que aparezca una luz roja en el indicador LED. - Enchufe el cargador en un tomacorriente que funcione. - Compruebe la corriente en el receptáculo; para ello, enchufe una lámpara u otro artefacto. - Cerciorese de que el receptáculo no este connectado a un interruptor de luz que corta el suministro eléctrico cuando usted apaga las luces. - Traslade el cargador y la herramienta a un lugar con una temperatura ambiente superior a los 4℃(39℉) e inferior a 40℃(104℉).

¡LLÁMENOS PRIMERO!

Si tiene preguntas sobre el funcionamiento o el mantenimiento de su motosierra telescópica al 1-800-618-7474, de 8:00 a 17:00, hora estándar del este, o obtener asistencia en scotts.americanlawnmwower.com

PIEZAS Y SERVICIO

Para obtener piezas o servicio, llame al 1-800-618-7474 o visítenos en línea e SCOTTS.AMERICANLAWNMOWER.COM. Asegúrese de proporcionar toda la información relevante cuando llame o visite.

PIEZAS DE REPARACIÓN (KITS / ARTÍCULOS)

El número de modelo / serie de esta herramienta se encuentra en una placa o etiqueta pegada a la carcasa. Registre el número de serie en el espacio que se proporciona a continuación.

NÚMERO DE MODELO ____LPHT11724S____

NÚMERO DE SERIE_____

TONDEUSE DE POTEAU DE PÔLE 24V SANS FIL LPHT11724S

Siempre mencione el número de modelo cuando ordene kits / artículos para esta herramienta.

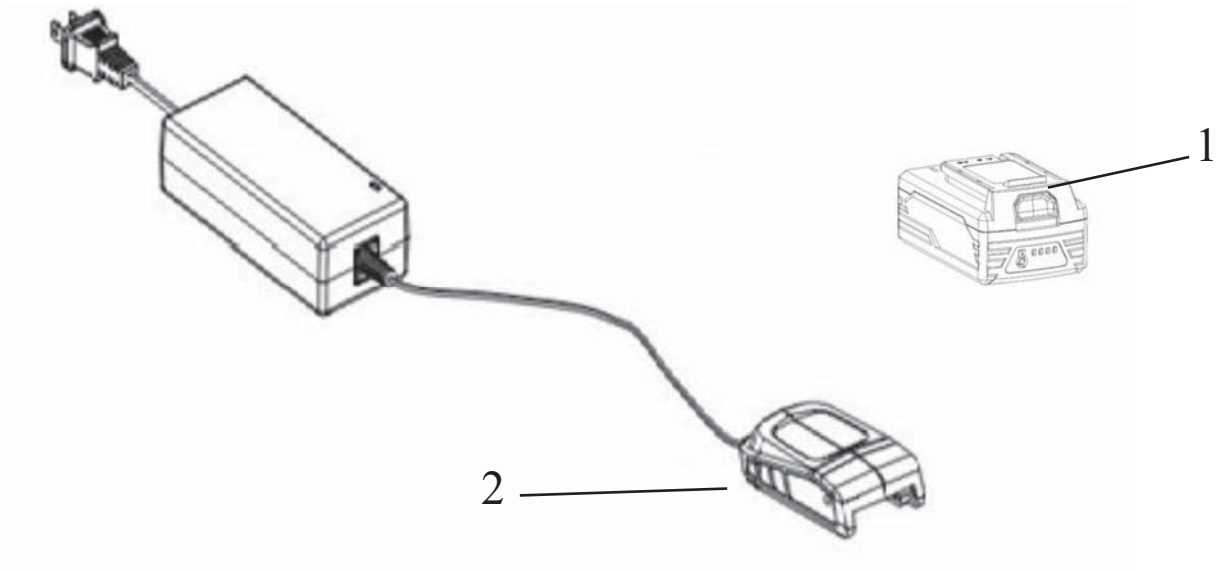

Número	Kit / Número de artículo	Descripción	Cantidad
1	BL82420	Batería de 24V	1
2	CHL90024	Cargador de 24V	1

¡LLÁMENOS PRIMERO!!

Llámenos primero si tiene preguntas sobre la operación o el mantenimiento de su cortadora de setos. a las 1.800.618.7474 de 8:00 a.m. a 5:00 p.m. Hora estándar del Este, u obtener asistencia en scotts.americanlawnmower.com.

MANUAL DEL OPERARIO
CORTASETOS TELESCÓPICO DE BATERÍA DE 24 VOLTIOS LITIO-ION

Copyright. Todos los derechos reservados.

POLÍTICA DE GARANTÍA DE SCOTTS

- **Garantía limitada de 3 años** para todas las herramientas eléctricas de iones de litio de 24V Scotts a partir de la fecha de compra cuando se utilizan para uso personal, doméstico o familiar.
- **Garantía limitada de 1 año** para todas las baterías y cargadores de iones de litio de 24V Scotts a partir de la fecha de compra cuando se utilizan para uso personal, doméstico o familiar.

The Great States Corp. (GSC) garantiza al propietario original que este producto y pieza de servicio Scotts están libres de defectos de materiales y mano de obra y acepta reparar o reemplazar cualquier producto o pieza defectuosa durante el período de garantía indicado anteriormente.

- La garantía queda anulada si se utiliza con fines comerciales o industriales o cualquier otro uso inadecuado según lo determine GSC.
- La garantía no incluye las reparaciones necesarias debido al abuso o negligencia del operador (incluyendo la sobrecarga del producto más allá de su capacidad o la inmersión en agua), o la falta de montaje, operación, mantenimiento o almacenamiento del producto de acuerdo con las instrucciones del manual del propietario.
- Esta garantía no cubre
  - ◊ Elementos de desgaste, incluyendo pero no limitado a: correas y engranajes de transmisión, púas, cuchillas de cortadoras, hojas de segadora, cadenas de motosierra, hojas de trituración, ventiladores, cubiertas de carretes, hilo de desbrozadora, tubos de soplador y de vacío, barras guía, mangueras de alta presión, ruedas, manijas, barrenas, bolsas desgastadas, cables de alimentación y otros elementos que se someten a desgaste a lo largo del tiempo.
  - ◊ Desgaste de las baterías, incluyendo pero no limitado a: caídas, desgaste y rotura del cargador, exposición a oscilaciones extremas de temperatura (caliente o fría), batería dejada en el cargador demasiado tiempo, batería dejada sin cargar por demasiado tiempo, y mal uso o abuso de la batería.
- Esta garantía no cubre los daños causados por el frío, el calor, la lluvia, el exceso de humedad u otras condiciones ambientales extremas.
- Esta garantía no cubre el deterioro normal del acabado exterior ni el desgaste normal de los productos, incluidos, entre otros, los arañazos, grietas, abolladuras o daños causados por productos químicos externos.
- Esta garantía no es transferible y sólo se aplica a productos nuevos vendidos directamente por un distribuidor autorizado. Esta garantía no se aplica a ningún producto, nuevo o usado, comprado a través de canales de terceros no autorizados. Para obtener información sobre distribuidores autorizados, comuníquese con nuestra línea de ayuda de asistencia al cliente llamando al 1-800-618-7474 (de lunes a viernes, de 8 a. m. a 5 p. m., hora del este).
- Cualquier pérdida, daño o gasto incidental, indirecto o consecuente que pueda derivarse de cualquier defecto o mal funcionamiento de los productos no está cubierto por la garantía.
- La garantía no incluye la instalación, el montaje o los ajustes normales que se explican en el manual del operador. Los gastos de entrega del producto al vendedor y los gastos de devolución del producto o de las piezas de recambio al propietario no están cubiertos por la garantía.

Limitaciones adicionales de la garantía
Algunos estados no permiten la exclusión o limitación respecto de la duración de una garantía implícita; por lo tanto, es posible que las limitaciones enunciadas anteriormente no le correspondan. Los productos vendidos con averías o incompletos, vendidos en las condiciones que se encuentren, o vendidos como reacondicionados no están cubiertos por la garantía.
Daños ni inconvenientes causados por envío, manipulación inadecuada, instalación incorrecta, voltaje incorrecto, cableado incorrecto, mantenimiento deficiente, modificaciones inadecuadas o el uso de accesorios o dispositivos de sujeción no recomendados específicamente no están cubiertos por la garantía.

Todos los reclamos de garantía deben estar acompañados de un comprobante de compra, recibo de compra original con fecha. Para reclamos vaya a scotts.americanlawnmower.com o llame a nuestra línea de ayuda de asistencia al cliente al 1-800-618-7474 de lunes a viernes, de 8 a. m. a 5 p. m., hora del este.

American Lawn Mower Company The
Great States Corporation
7444 Shadeland Station Way,
Indianapolis, IN 46256
Estados Unidos

Con el compromiso constante de mejorar la calidad, el fabricante se reserva el derecho de modificar los componentes o diseñar cambios cuando lo considere necesario.

Rev. 11/01/2018

MANUEL DE L'UTILISATEUR

TAILLE-HAIE À LONG MANCHE SANS FIL 24 VOLTS BATTERIE AU LITHIUM-ION

Copyright. Tous droits réservés.

Modèle LPHT11724S

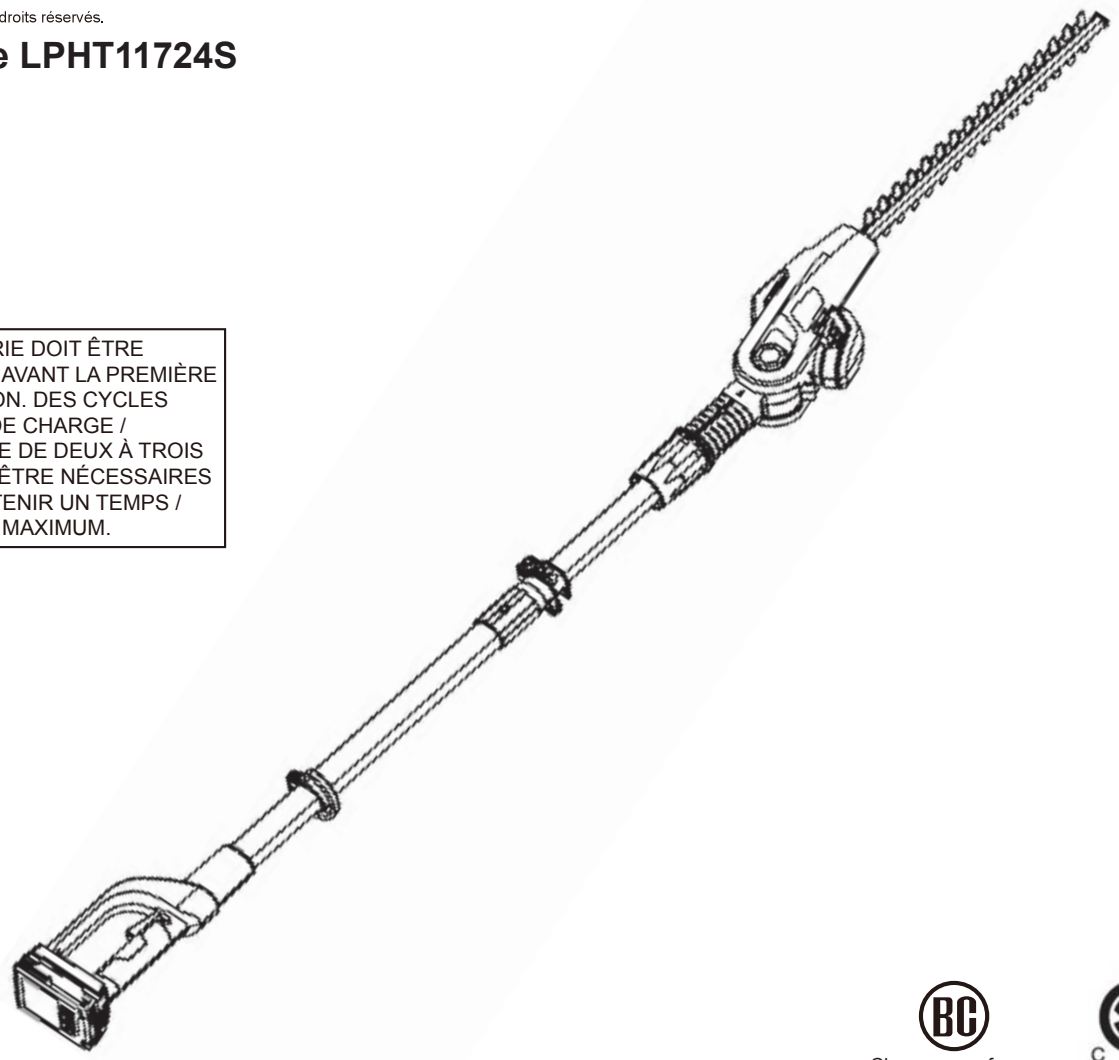

LA BATTERIE DOIT ÊTRE CHARGÉE AVANT LA PREMIÈRE UTILISATION. DES CYCLES INITIAUX DE CHARGE / DÉCHARGE DE DEUX À TROIS PEUVENT ÊTRE NÉCESSAIRES POUR OBTENIR UN TEMPS / CAPACITÉ MAXIMUM.

Chargeur conforme à CA est inclus (Modèle n° CHL90024)

C US 244026

Votre taille-haieà long manche été conçue et fabriquée selon notre norme élevée de fiabilité, de facilité d'utilisation et de sécurité de l'utilisateur. Correctement entretenue, elle vous procurera des années de service intensif et sans soucis.

AVERTISSEMENT : afin d'éviter de se blesser, l'utilisateur doit lire et comprendre le manuel de l'utilisateur avant d'utiliser ce produit.

LA BATTERIE DOIT ÊTRE CHARGÉE AVANT LA PREMIÈRE UTILISATION.

Merci pour votre achat.

NE RENVOYEZ PAS CE PRODUIT AU MAGASIN. AVEZ-VOUS DES QUESTIONS CONCERNANT LE FONCTIONNEMENT, L'ASSEMBLAGE, LES PIÈCES OU LA RÉPARATION DU PRODUIT?

LLEZ À SCOTTS.AMERICANLAWNMOWER.COM OU APPELEZ LE 1-800-618-7474 ENTRE 8 H 00 - 17 H 00, HEURE DE L'ASSISTANCE."

CONSERVEZ CE MANUEL POUR POUVOIR LE CONSULTER ULTÉRIEUREMENT

⚠ ADVERTENCIAS DE SEGURIDAD IMPORTANTES ⚠

PARA REDUCIR EL RIESGO DE LESIONES:
Antes de poner en uso la herramienta, asegúrese de que todos los usuarios lean y comprendan las instrucciones de seguridad y la demás información incluida en este manual.

⚠ **PRECAUCIÓN:** Use protección auditiva apropiada mientras trabaja. En ciertas condiciones y con cierta duración de uso, el ruido generado por este producto puede contribuir a la pérdida de la audición.

Guarde estas instrucciones y revíselas con frecuencia antes de usar la herramienta y para impartirlas a otros.

⚠ **ADVERTENCIA:** Al utilizar aparatos eléctricos para el jardín, se recomienda respetar las precauciones de seguridad básicas que se detallan a continuación, a fin de reducir riesgos de incendios, descargas eléctricas y lesiones personales.

LEA TODAS LAS INSTRUCCIONES

ADVERTENCIAS DE SEGURIDAD GENERALES PARA LA HERRAMIENTAS ELÉCTRICAS

⚠ **ADVERTENCIA: Lea todas las advertencias de seguridad y las instrucciones.** La inobservancia de las advertencias e instrucciones puede causar descargas eléctricas, incendios o lesiones graves.

Guarde todas las advertencias e instrucciones para consultarlas en el futuro. El término “herramienta eléctrica” en las advertencias se refiere a las herramientas eléctricas que funcionan con corriente (con cordón) o las que funcionan con batería (inalámbricas).

Área de trabajo

- **Mantenga limpia y bien iluminada el área de trabajo.** Un área de trabajo mal despejada o mal iluminada propicia accidentes.
- **No utilice herramientas motorizadas en atmósferas explosivas, como las existentes alrededor de líquidos, gases y polvos inflamables.** Las herramientas eléctricas generan chispas que pueden encender el polvo y los vapores inflamables.
- **Mantenga alejados a los niños y circunstantes al maniobrar una herramienta eléctrica.** Toda distracción puede causar la pérdida del control de la herramienta.

Seguridad eléctrica

- **Las clavijas de las herramientas eléctricas deben corresponder a las tomas de corriente donde se conectan. Nunca modifique la clavija de ninguna forma. No utilice ninguna clavija adaptadora con herramientas eléctricas dotadas de contacto a tierra.** Conectando las clavijas originales en las tomas de corriente donde corresponden se disminuye el riesgo de una descarga eléctrica.
- **Evite el contacto del cuerpo con las superficies de objetos conectados a tierra, como las tuberías, radiadores, estufas y refrigeradores.** Existe un mayor riesgo de descargas eléctricas si el cuerpo está haciendo tierra.
- **No exponga las herramientas eléctricas a la lluvia ni a condiciones de humedad.** La introducción de agua en una herramienta eléctrica aumenta el riesgo de descargas eléctricas.
- **No maltrate el cordón eléctrico. Nunca utilice el cordón para trasladar, desconectar o tirar de la herramienta eléctrica. Mantenga el cordón lejos del calor, aceite, bordes afilados y piezas móviles.** Los cordones eléctricos dañados o enredados aumentan el riesgo de descargas eléctricas.
- **Al utilizar una herramienta eléctrica a la intemperie, use un cordón de extensión apropiado para el exterior.** Usando un cordón adecuado para el exterior se disminuye el riesgo de descargas eléctricas.
- **Si es inevitable utilizar una herramienta eléctrica en un lugar húmedo, utilice una fuente de alimentación protegida por un dispositivo de corriente residual (RCD).** *El uso de un RCD reduce el riesgo de descarga eléctrica.*

Seguridad personal

- **Permanezca alerta, preste atención a lo que esté haciendo y aplique el sentido común al utilizar herramientas eléctricas. No utilice la herramienta eléctrica si está cansado o se encuentra bajo los efectos de alguna droga, alcohol o medicamento.** Un momento de inatención al utilizar una herramienta eléctrica puede causar lesiones corporales serias.
- **Utilice protección el equipo otros. Siempre póngase protección ocular.** El uso de equipo protector como mascarilla para el polvo, calzado de seguridad, casco y protección para los oídos en las circunstancias donde corresponda disminuye el riesgo de lesiones.
- **Evite que la herramienta se active accidentalmente. Asegúrese de que el interruptor esté en la posición de apagado antes de conectar la herramienta a un suministro de corriente o de colocar un paquete de baterías.** Transportar herramientas eléctricas con el dedo en el interruptor o enchufar herramientas eléctricas que tienen el interruptor encendido puede ocasionar accidentes.
- **Retire toda llave o herramienta de ajuste antes de encender la herramienta eléctrica.** Toda llave o herramienta de ajuste dejada en una pieza giratoria de la herramienta eléctrica puede causar lesiones.
- **No estire el cuerpo para alcanzar mayor distancia. Mantenga una postura firme y buen equilibrio en todo momento.** De esta manera se logra un mejor control de la herramienta eléctrica en situaciones inesperadas.
- **Vístase adecuadamente. No vista ropas holgadas ni joyas. Mantenga el cabello, la ropa y los guantes alejados de las piezas móviles.** Las ropas holgadas y las joyas, así como el cabello largo, pueden engancharse en las piezas móviles.
- **Si se suministran dispositivos para conectar mangueras de extracción y captación de polvo, asegúrese de que éstas estén bien conectadas y se usen correctamente.** El uso de la captación de polvo puede reducir los peligros relacionados con éste.

Empleo y cuidado de la herramienta eléctrica

- **No fuerce la herramienta eléctrica. Utilice la herramienta eléctrica adecuada para cada trabajo.** La herramienta eléctrica adecuada efectúa mejor y de manera más segura el trabajo, si además se maneja a la velocidad para la que está diseñada.
- **No utilice la herramienta si el interruptor no enciende o no apaga.** Cualquier herramienta eléctrica que no pueda controlarse con el interruptor es peligrosa y debe repararse.

ADVERTENCIAS DE SEGURIDAD GENERALES PARA LA HERRAMIENTAS ELÉCTRICAS

- **Desconecte la clavija del suministro de corriente o retire el paquete de baterías de la herramienta eléctrica, según sea el caso, antes de efectuarle cualquier ajuste, cambiarle accesorios o guardarla.** Tales medidas preventivas de seguridad reducen el riesgo de poner en marcha accidentalmente la herramienta.
- **Guarde las herramientas eléctricas desocupadas fuera del alcance de los niños y no permita que las utilicen personas no familiarizadas con las mismas o con estas instrucciones.** Las herramientas eléctricas son peligrosas en manos de personas no capacitadas en el uso de las mismas.
- **Preste servicio a las herramientas eléctricas. Revise para ver si hay desalineación o atoramiento de piezas móviles, ruptura de piezas o cualquier otra condición que pueda afectar el funcionamiento de la herramienta. Si está dañada la herramienta eléctrica, permita que la reparen antes de usarla.** Numerosos accidentes son causados por herramientas eléctricas mal cuidadas.
- **Mantenga las herramientas de corte afiladas y limpias.** Las herramientas de corte bien cuidadas y con bordes bien afilados, tienen menos probabilidad de atascarse en la pieza de trabajo y son más fáciles de controlar.
- **Utilice la herramienta eléctrica, los accesorios y brocas, hojas y cuchillas de corte, ruedas de esmeril, etc. de conformidad con estas instrucciones, tomando en cuenta las condiciones de trabajo y la tarea por realizar.** Si se utiliza la herramienta eléctrica para operaciones diferentes de las indicadas podría originar una situación peligrosa.

Empleo y cuidado de la herramienta de baterías

- **Sólo cargue el paquete de baterías con el cargador especificado por el fabricante.** Un cargador adecuado para un tipo paquete de baterías puede significar un riesgo de incendio si se emplea con un paquete de baterías diferente.
- **Utilice las herramientas eléctricas sólo con los paquetes de baterías específicamente indicados.** El empleo de paquetes de baterías diferentes puede presentar un riesgo de incendio.
- **Cuando no esté utilizándose el paquete de baterías, manténgalo lejos de otros objetos metálicos, como clips, monedas, llaves, clavos, tornillos o otros objetos metálicos, pequeños que puedan establecer conexión entre ambas terminales.** Establecer una conexión directa entre las dos terminales de las baterías puede causar quemaduras o incendios.
- **Si se maltratan las baterías, puede derramarse líquido de las mismas; evite todo contacto con éste. En caso de contacto, lávese con agua. Si el líquido llega a tocar los ojos, además busque atención médica.** El líquido de las baterías puede causar irritación y quemaduras.

Servicio

- **Permita que un técnico de reparación calificado preste servicio a la herramienta eléctrica, y sólo con piezas de repuesto idénticas.** De esta manera se mantiene la seguridad de la herramienta eléctrica.
- **Al dar servicio a una herramienta eléctrica, sólo utilice piezas de repuesto idénticas. Siga las instrucciones señaladas en la sección Mantenimiento de este manual.** El empleo de piezas no autorizadas o el incumplimiento de las instrucciones de mantenimiento puede significar un riesgo de descarga eléctrica o de lesiones.

Advertencias de seguridad del cortasetos (IEC 60745-2-13:2006+A1:2009)

- **Mantenga todas las partes del cuerpo alejadas de la cuchilla cortadora. No extraiga el material de corte ni sostenga el material que desea cortar mientras las cuchillas están en movimiento. Asegúrese de que el interruptor esté en posición de apagado para luego retirar el material atascado.** Un momento de distracción mientras opera el cortasetos podría provocar lesiones corporales graves.
- **Lleve el cortasetos por el mango con la cuchilla cortadora detenida. Cuando transporte o guarde el cortasetos, coloque siempre la cubierta del dispositivo de corte.** El manejo adecuado del cortasetos reduce los posibles daños personales causados por las cuchillas cortadoras.
- **Sujete la herramienta eléctrica únicamente por las superficies de agarre aisladas, ya que la cuchilla cortadora puede entrar en contacto con cables ocultos o con su propio cable.** Las cuchillas cortadoras que entran en contacto con un cable "bajo tensión" pueden hacer que las partes metálicas expuestas de la herramienta eléctrica estén "bajo tensión" y provocar una descarga eléctrica al operador.
- **Mantenga el cable alejado de la zona de corte.** Durante el funcionamiento, el cable puede estar oculto en arbustos y puede ser cortado accidentalmente por la cuchilla.
- **No se extralimite y mantenga el equilibrio en todo momento. Siempre asegure su base de apoyo en las pendientes. Al operar la herramienta eléctrica, camine, no corra.**
- **No toque las piezas peligrosas en movimiento antes de que se retire la batería y que las piezas peligrosas móviles se hayan detenido por completo.**
- **Use siempre protecciones para sus ojos y oídos. Use una máscara protectora si es necesario. Vístase adecuadamente, no use ropa suelta o joyas que puedan quedar atrapadas en las partes móviles de la unidad. Siempre se debe usar calzado seguro, resistente y antideslizante. El cabello largo debe estar atado hacia atrás.**
- **Quite el paquete de baterías:**
  1) siempre que el usuario deje la máquina;
  2) antes de despejar una obstrucción;
  3) antes de comprobar, limpiar o trabajar en la máquina;
  4) después de golpear un objeto extraño para inspeccionar la máquina en busca de daños;
  5) si la máquina empieza a vibrar de forma anormal, para una revisión inmediata.
- **No utilice la máquina en condiciones meteorológicas adversas, especialmente cuando exista el riesgo de que se produzcan rayos.**
- **Inspeccione el área a cortar y retire cualquier objeto extraño que pueda influir en el corte. Si no se pueden retirar los objetos extraños, por ejemplo, alambrados, márquelos y recuérdelos para evitar rozarlos durante el corte.**
- **Sostenga el cortasetos firmemente con ambas manos.**

⚠ **ADVERTENCIA: Proposición 65 de California:** Este producto contiene sustancias químicas al estado de california como causantes de cáncer, defectos de nacimiento u otros problemas reproductivos.

⚠ **ADVERTENCIA:** Parte del polvo y los desechos generados por el uso de esta herramienta contienen químicos reconocidos por el Estado de California como causantes de cáncer, defectos de nacimiento u otros efectos nocivos para el aparato reproductor. Algunos ejemplos de estos productos químicos son:

- químicos presentes en fertilizantes;
- compuestos presentes en insecticidas, herbicidas y pesticidas; y
- arsénico y cromo de maderas tratadas químicamente.

El riesgo que usted corre al exponerse a estos químicos varía según la frecuencia con la que realiza este tipo de trabajo. Para reducir la exposición, trabaje en una zona bien ventilada y utilice equipo de protección aprobado, como mascarillas antipolvo especialmente diseñadas para filtrar partículas microscópicas.

CARACTÉRISTIQUES

SPÉCIFICATIONS PRODUIT

LPHT11724S

Entrée……..…….... 24 V / 2.0 Ah, CC uniquement

Vitesse ……..……3 000 déplacements par minute

Longueur du la lame ……43. 2 cm (17 po.)

Coupe maximum ……...……..1,6 cm (5/8 po)

Poids……...……..……..4.3 kg (9.5 lb)

- Support de lames en aluminium - Caoutchouc sur poignée moulée—Lames en acier trempé -

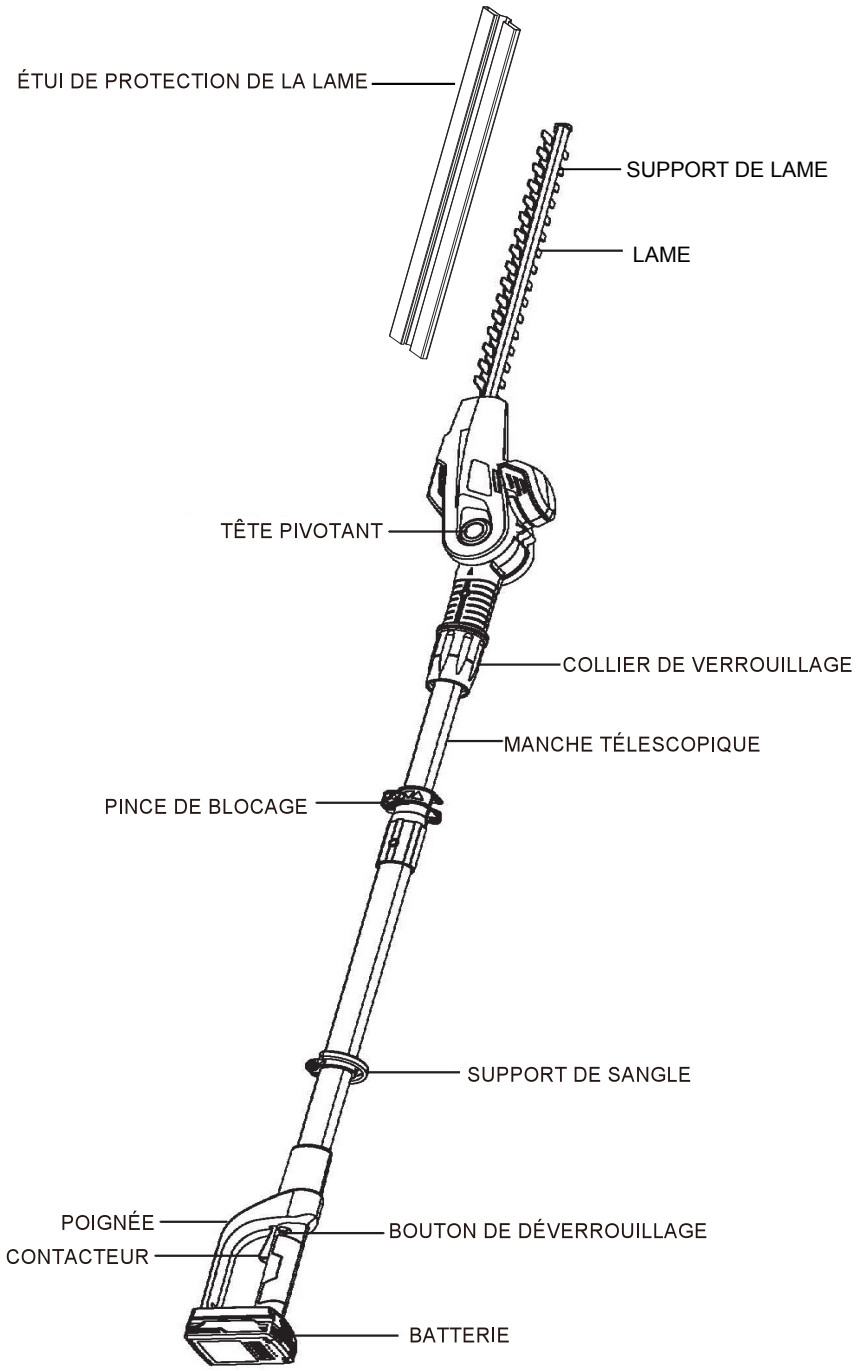

CHARGE DE LA BATTERIE

Ne chargez la batterie qu'avec le chargeur fourni.

Attendez au minimum 75 minutes de charge avant la première utilisation de la tronçonneuse.

Assurez-vous que l'alimentation est d'une tension domestique normale : 120 V, 60 Hz, CA uniquement

Le chargeur de batterie doit fonctionner à des températures comprises entre 39 et 104.

La batterie doit être chargée dans un endroit frais et sec.

2 à 3 cycles initiaux de charge/décharge peuvent être nécessaires pour obtenir la durée/capacité maximum.

Ne tentez pas d'ouvrir le chargeur ou l'appareil. Ils ne contiennent pas de pièces réparables par le client. Appelez notre service clientéle au 1-800-618-7474 pour assistance.

NE brûlez PAS les batteries, même si elles sont sévèrement endommagées ou complètement usées. Elles peuvent exploser dans un feu et provoquer des blessures.

N'utilisez le chargeur de batterie qu'à l'intérieur.

Déconnectez le chargeur de l'alimentation quand il n'est pas utilisé afin d'éviter de l'endommager en cas de surtensions.

Lorsqu'elles sont entièrement chargées, les batteries peuvent être stockées de façon sûre à des températures pouvant atteindre -20°C (-4°F) pendant quatre semaines avant de devoir être chargées. Chargez complètement la batterie tous les 90 jours.

Si, avec le temps, la batterie s'épuise rapidement après une période complète de charge de 75 minutes, une batterie de rechange est nécessaire.

Pour éviter que la batterie ne subisse des dégâts permanents, ne la stockez jamais lorsqu'elle est déchargée.

REMISAGE POUR L'HIVER - Effectuez une recharge complète de 75 minutes avant le remisage et ensuite tous les 90 days.

La batterie ne développant pas de mémoire, il n'est pas nécessaire qu'elle soit entièrement déchargée avant de la recharger.

Une faible fuite de liquide des compartiments de batterie peut se produire dans des conditions extrêmes d'utilisation, de charge ou de températures. Ceci n'est pas le signe d'une défaillance. Toutefois, si le joint extérieur est rompu et que cette fuite atteint votre peau :

a. Lavez rapidement avec du savon et de l'eau.
b. Neutralisez avec un acide doux, comme du jus de citron ou du vinaigre.
c. Si du liquide de batterie atteint les yeux, rincez-les avec de l'eau pure pendant un minimum de 10 minutes et appelez immédiatement un médecin.

CHARGE DE LA BATTERIE

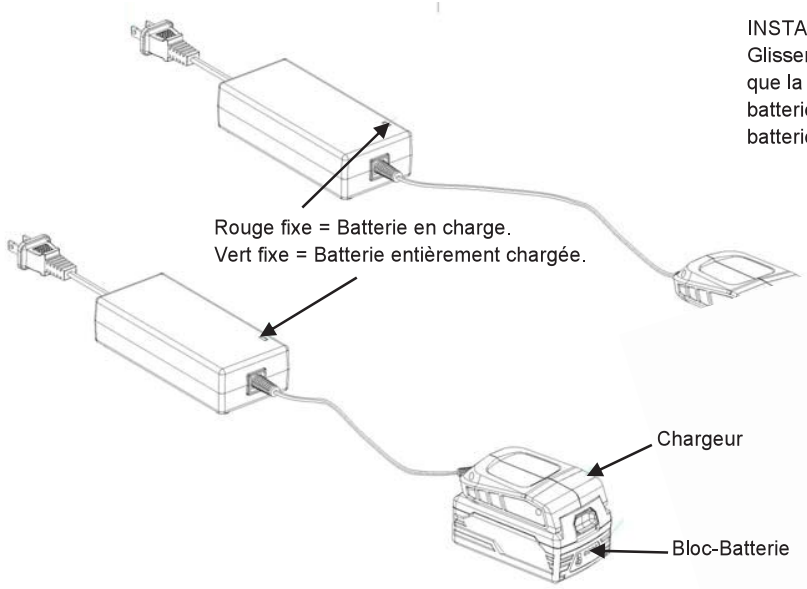

INSTALLATION ET DÉPOSE DE LA BATTERIE
Glisser la batterie dans le taille-haie (voir l'image). Assurez-vous que la batterie est bien connectée à le taille-haie. Pour retirer la batterie, appuyer sur le bouton de déverrouillage et faites glisser la batterie hors de l'outil.

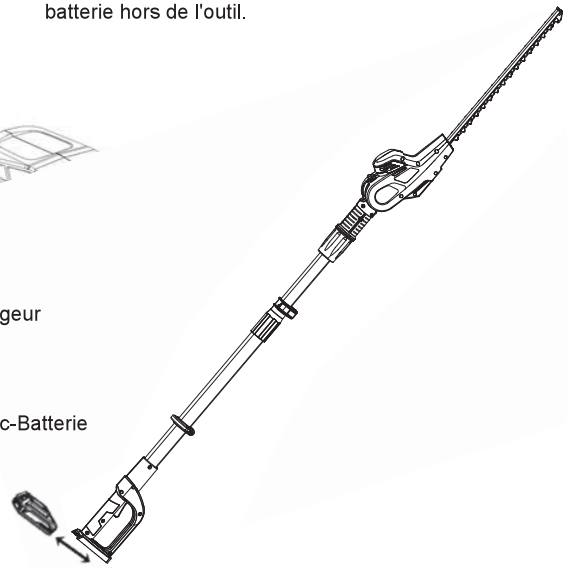

MISE AU REBUT DE LA BATTERIE

Retirez la batterie de le taille-haie. Couvrez les bornes avec du ruban adhésif résistant. Ne tentez pas de détruire ou de démonter la batterie ou d'enlever des composants. Ce produit contient des batteries au lithium-ion qui doivent être recyclées ou éliminées de façon appropriée. Les lois locales, provinciales ou fédérales peuvent interdire l'élimination de ces batteries dans les déchets ménagers.

Le sceau RBRC sur la batterie au lithium-ion indique que le coût du recyclage de la batterie à la fin de sa durée de vie utile a déjà été payé par The Great States Corporation/American Lawn Mower Company. Il est illégal de placer des batteries lithium-ion usagées dans les ordures ménagères. RBRC, en coopération avec The Great States Corporation/American Lawn Mower Company, fournit un moyen facile et écologique de recycler les batteries lithium-ion usagées. Contactez votre centre de recyclage local ou appelez le 1-800-8-BATTERY pour des renseignements sur le lieu où vous pouvez apporter votre batterie morte.

ASSEMBLAGE

DÉBALLAGE

Ce produit ne requiert assemblage.

Enlevez avec précaution le produit et les accessoires du carton. Assurez-vous que tous les éléments figurant dans la liste du contenu sont inclus.

Inspectez soigneusement le produit pour vous assurer que rien n'a été cassé ou endommagé pendant le transport.

Ne jetez pas le matériau d'emballage tant que vous n'avez pas soigneusement inspecté et utilisé le produit de façon satisfaisante.

LISTE DU CONTENU

Taille-Haie à long manche - Batterie et chargeur - Etui de protection de la lame - Courroie d'épaule - Manuel d'instructions

⚠ **AVERTISSEMENT** : N'installez pas la batterie tant que l'assemblage n'est pas terminé. Le non-respect de cette consigne peut entraîner un démarrage accidentel et éventuellement des blessures graves.

⚠ **AVERTISSEMENT :** si des pièces sont endommagées ou manquantes, n'utilisez pas ce produit tant que les pièces ne sont pas remplacées. Le non respect de cette consigne peut entraîner des blessures graves. Appelez le 1-800-618-7474 pour obtenir de l'aide.

POUR ASSEMBLER LE PÔLE :

Poussez le pôle dans la tête comme indiqué.

Glisser vers le bas de la bague de blocage et tourner vers la droite pour sécuriser.

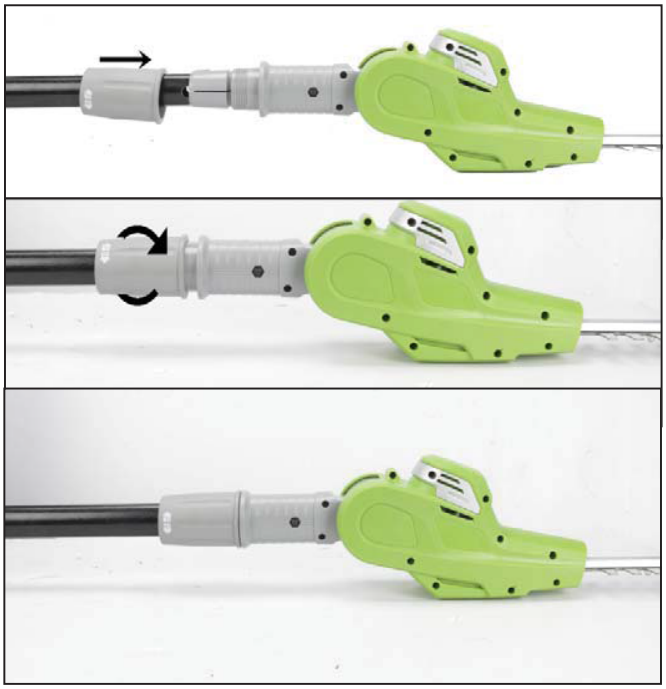

FIXATION DE LA COURROIE D'ÉPAULE

Attacher la sangle d'épaule sur le support de sangle. Utiliser la sangle d'épaule pour aider à soutenir la tondeuse tout en usage.

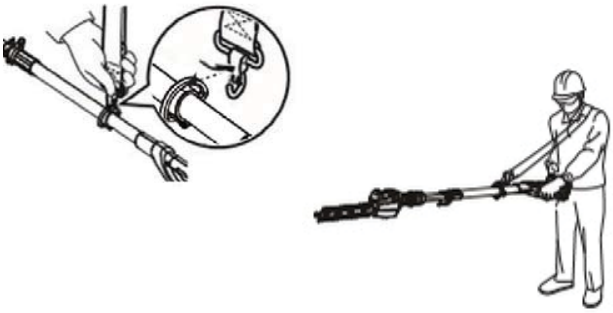

PIVOTEMENT DU BLOC MOTEUR

Le taille-haie est muni d'un bloc moteur pivotant. Celui-ci porte un bouton à ressort dont l'actionnement permet de mettre le taille-haie à l'une de six positions différentes sur son arc de rotation de 150 degrés. Avant de raccorder le taille-haie à une source électrique, assurez-vous que le bloc moteur est verrouillé en position. Pour vérifier, essayez de faire tourner le bloc moteur dans l'un ou l'autre sens. Le bloc moteur ne doit pas bouger. Pour pivoter le bloc moteur, suivez les instructions ci-dessous :

1. Appuyez sur le bouton rond situé sur le côté du support du pivot. Le bouton est monté sur ressort et exerce donc une certaine résistance avant de sortir.

2. Saisissez le carter moteur du bloc moteur, et faites tourner le bloc moteur à la position désirée.
3. Relâchez le bouton rond. Il devrait reprendre sa position initiale. Sinon, faites pivoter le bloc moteur légèrement d'avant en arrière jusqu'à ce que le bouton réintègre son logement. Le bloc moteur est maintenant verrouillé en position et prêt à l'emploi.

Angles ajustables

Six positions par pas de 30 º

Arc de rotation de coupe de 150 º

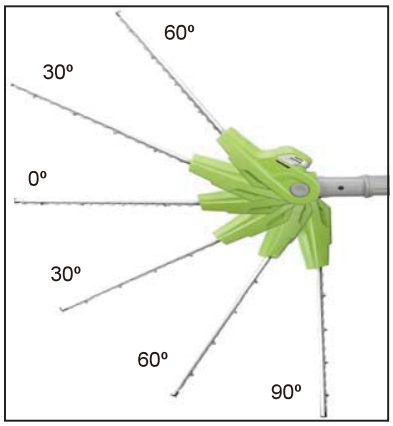

UTILISATION

RÉGLAGE DU MANCHE TÉLESCOPIQUE

La longueur totale de la tondeuse peut être réglée. Libérez la pince sur le manche. Le manche peuvent être raccourcis ou allongés. Lorsque la longueur désirée est atteinte, fixez en place avec la pince.

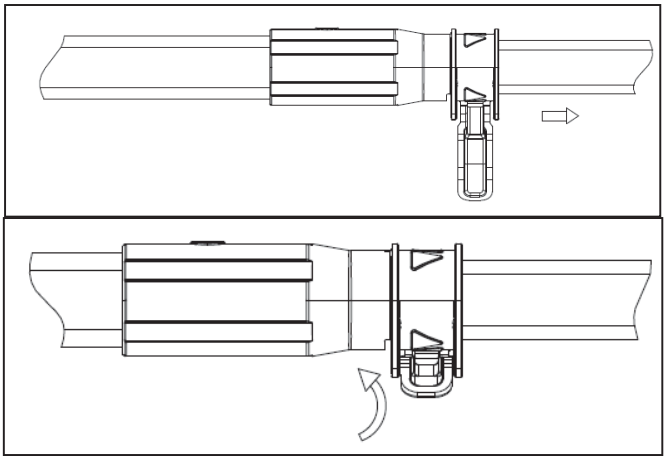

MISE EN MARCHE DE L'OUTIL

Appuyez sur le bouton de bouton de déverrouillage de la gâchette avec le pouce et pressez le contacteur gâchette avec les doigts. (Une fois que l'outil fonctionne, vous pouvez relâcher le bouton de verrouillage.) Pour arrêter l'outil, relâchez le contacteur.

ATTENTION : les lames bougent encore après la mise hors tension. N'utilisez pas l'outil dans des conditions mouillées. Ne rangez l'outil avec le contacteur verrouillé sur la position de marche.

AVERTISSEMENT : respectez les consignes suivantes pour éviter de vous blesser : lisez le manuel d'instructions avant l'utilisation, conservez ce manuel d'instructions. N'approchez pas les mains des lames. Gardez les mains sur les poignées. N'essayez pas de couper trop loin.

AVERTISSEMENT : ne laissez pas l'habitude d'utiliser ce type de produit vous rendre imprudent. N'oubliez pas qu'une fraction de seconde d'inattention suffit pour infliger des blessures graves.

POSITION DE TRAVAIL - Gardez une assise correcte et un bon équilibre et n'essayez pas de couper trop loin. Portez des lunettes de sécurité, des chaussures anti-dérapantes et des gants en caotchouc lors de la taille. Tenez l'outil fermement des deux mains et mettez-le en marche. Tenez toujours le taille-haie comme indiqué, avec la main droite sur la poignée à contacteur et la main gauche sur la manche télescopique. Ne tenez jamais l'outil par le carter de protection.

UTILISATION DU TAILLE-HAIE À MANCHE

Pour tailler les haies ou les buissons difficiles à atteindre, tenez le taille-haie dans les positions indiquées. Faites pivoter le bloc moteur dans différentes positions pour sculpter ou tailler les haies ou les buissons dans différentes formes.

Pour tailler des haies ou des buissons plus petits, tenez le tailee-haie dans les positions indiquées.

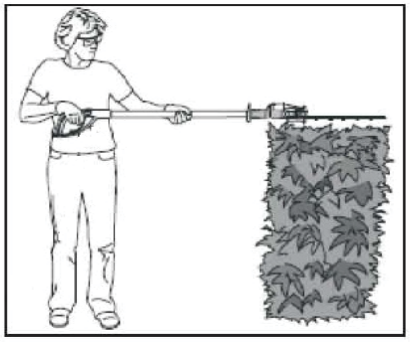

Pour tailler le bas ou les côtés des haies ou des buissons, tenez le taille-haie dans les positions indiquées.

Pour tailler des branches basses ou des couverts végétaux plus petits, tenez le taille-haie dans la position indiquée.

ATTENTION : N'utilisez pas le taille-haie pour couper des branches de plus de 1,6 cm d'épaisseur.

N'utilisez le taille-haie que pour tailler les haies et arbustes qui se trouvent à proximité des maisons et des bâtiments.

Ne forcez pas le taille-haie dans une végétation dense. Un movement léger d'avant en arriére peut faciliter la coupe de la végétation plus dense. Si le taille-haie se ralentit, diminuez la vitesse à laquelle vous travaillez. Si le taille-haie se coince, éteignez-le immédiatement. Débranchez-le de la source életrique et retirer les débris coincés dans les lames.

ENTRETIEN

Si l'appareil tombe, vérifiez avec attention s'il est endommagé. Si la lame est tordue ou fendu, ou les poignées cassée ou si vous détectez un autre problème pouvant affecter le fonctionnement de le taille-haie, il doit être correctement réparée ou remplacée.

⚠ **ATTENTION :** ne laissez jamais de liquide de frein, d'essence, de produits à base de pétrole, d'huiles pénétrantes, etc. entrer en contact avec les pièces en plastique car ils contiennent des produits chimiques pouvant endommager, affaiblir ou détruire le plastique.

Assurez-vous que la batterie est détachée de l'appareil, n'utilisez ensuite que du savon doux et un chiffon mouillé pour nettoyer l'outil. Ne laissez jamais de liquide entrer dans l'outil; n'immergez jamais une partie de l'outil dans du liquide.

IMPORTANT : pour garantir la SÉCURITÉ et la FIABILITÉ du produit, les réparations, la maintenance et le réglage doivent être effectués par une personne qualifiée qui utilise toujours des pièces de rechange identiques.

Les lames de coupe sont fabriquées en acier trempé de haute qualité et, dans le cadre d'une utilisation normale, elles ne nécessitent pas d'affûtage. Toutefois, si vous touchez accidentellement une clôture, une pierre, du verre ou d'autres objets durs, la lame peut être endommagée. Il n'est pas nécessaire d'éliminer cette entaille, tant qu'elle n'interfère pas avec le movement de la lame. En cas d'inerférences, assurez-vous que l'appareil est détaché de la batterie et utilisez une lime fine ou une pierre à aiguiser pour éliminer l'entaille.

Les engrais et autres produits chimiques de jardinage contiennent des agents qui accélèrent fortement la corrosion des métaux. Ne rangez pas l'outil sur ou à côté d'engrais ou de produits chimiques.

GRAISSER LES LAMES - Arrêtez l'appareil et enlevez la batterie. Enlevez ensuite les débris des lames. Appliquez une huile légère pour machines sur le tranchant des lames supérieure et inférieure. Assurez-vous que les poignées restent propres et sèches.

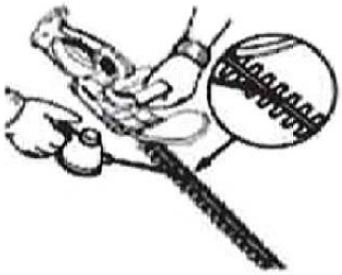

DÉPANNAGE

Problème	Cause possible	Solution possible
- L'appareil ne fonctionne pas	- La batterie ne fait pas contact - Le déverrouillage n'est pas activé à fond - La batterie n'est pas correctement installée - La batterie n'est pas chargée	- Vérifier que la batterie est insérée à fond - Vérifier que le déverrouillage est à fond vers l'avant avant d'activer le contacteur - Vérifier l'installation de la batterie - Vérifier les impératifs de charge de la batterie
- Fonctionnement lent, lames bruyantes ou chaudes	- Lames sèches ou corrodées - Lames ou support de lames tordus - Dents tordues ou endommagées - Vis de dents desserrées	- Graisser les lames - Redresser la lame ou le support de lames - Redresser les dents - Serrer les vis des dents
- La batterie ne se charge pas	- La baterie n'est pas insérée dans le chargeur - La Chargeur n'est pas branché - La température de l'air ambient est trop élevée ou trop basse	- Insérer la batterie dans le chargeur jusqu'à ce que le voyant rouge s'allume - Brancer le chargeur dans une prise opérationnelle - Vérifier le courant à la prise en branchant une lampe ou un autre appareil - Vérifier si la prise est connectée à un interrupteur d'éclairage qui coupe l'alimentation quand vous éteignez la lumière - Placer le chargeur et l'outil à une température à ambiante supérieure à 4℃（39°F）ou inférieure à 40℃（104°F）

APPELEZ-NOUS D'ABORD!!

Appelez-nous d'abord pour toute question concernant le fonctionnement ou la maintenance de votre tronçonneuse au 1.800.618.7474 entre 8h00 et 17h00, ou obtenir de l'aide sur scotts.americanlawnmower.com

PIÈCES ET SERVICE

Pour les pièces ou le service, veuillez appeler le 1-800-618-7474 ou visitez notre site Web à l'adresse SCOTTS.AMERICANLAWNMOWER.COM. Assurez-vous de fournir toutes les informations pertinentes lorsque vous appelez ou visitez.

PIÈCES DE RÉPARATION (KITS / ARTICLES)

Le numéro de modèle/série de cet outil se trouve sur une plaque ou une étiquette attachée au boîtier. Veuillez enregistrer le numéro de série dans l'espace prévu ci-dessous.

NUMÉRO DE MODÈLE__**LPHT11724S**___

NUMÉRO DE SÉRIE_____

TONDEUSE DE POTEAU DE PÔLE 24V SANS FIL, numéro de modèle LPHT11724S

Toujours mentionner le numéro de modèle lors de la commande de kits / articles pour cet outil.

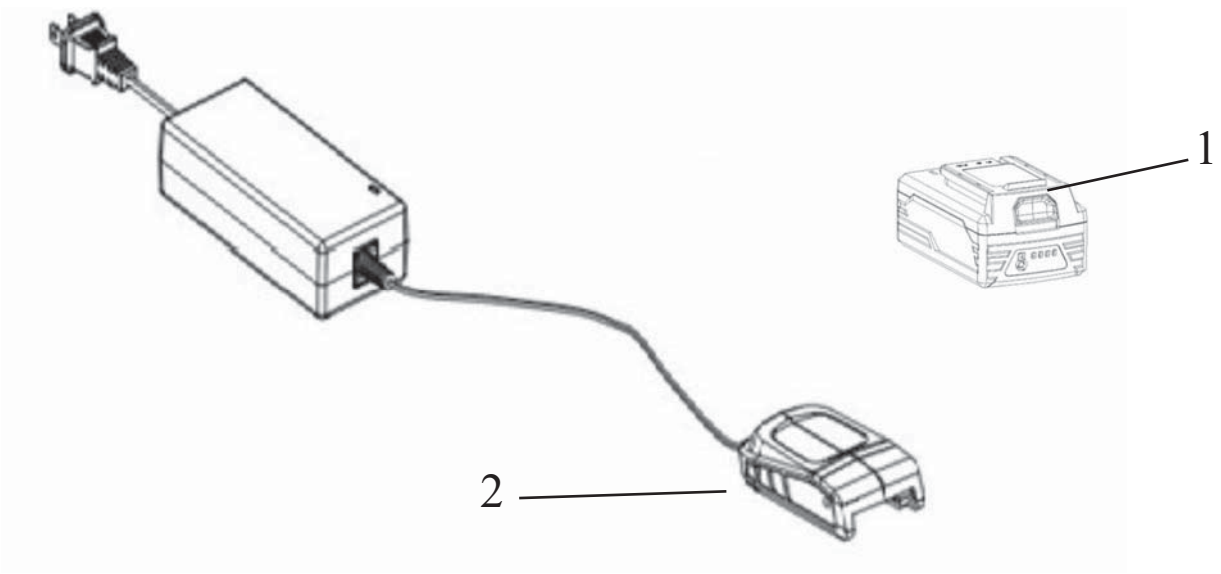

Nombre	Kit / article Nombre	La description	Quantité
1	BL82420	Batterie 24V	1
2	CHL90024	Chargeur 24V	1

APPELEZ-NOUS D'ABORD!!

Appelez-nous d'abord avec des questions sur le fonctionnement ou l'entretien de votre taille-haie au 1.800.618.7474 entre 8h00 et 17h00 Heure normale de l'Est, ou obtenir de l'aide sur scotts.americanlawnmower.com.

NOTES

MANUEL DE L'UTILISATEUR

TAILLE-HAIE À LONG MANCHE SANS FIL24 VOLTS BATTERIE AU LITHIUM-ION

Droit d'auteur. Tous droits réservés.

POLITIQUE DE GARANTIE SCOTTS

- **Garantie limitée de 3 ans** sur tous les outils électriques au lithium-ion 24 V Scotts à compter de la date d'achat lorsqu'ils sont utilisés à des fins personnelles, domestiques ou familiales.
- **Garantie limitée de 1 an** sur toutes les batteries et chargeurs au lithium-ion 24 V Scotts à compter de la date d'achat lorsqu'ils sont utilisés à des fins personnelles, domestiques ou familiales.

The Great States Corp. (GSC) garantit au propriétaire original que ce produit et cette pièce de rechange Scotts sont exempts de défauts de matériaux et de fabrication et accepte de réparer ou remplacer tout produit ou pièce défectueux pendant la période de garantie comme indiqué ci-dessus.

- La garantie est annulée en cas d'utilisation du produit à des fins commerciales ou industrielles ou à toute fin inappropriée comme déterminé par GSC.
- La garantie ne comprend pas les réparations nécessaires découlant d'un mauvais usage ou d'une négligence de l'utilisateur (y compris surcharger le produit au-delà de sa capacité ou l'immerger dans l'eau), ou le manquement à assembler, opérer, entretenir ou ranger le produit selon les instructions du manuel du propriétaire.
- Cette garantie ne couvre pas
  - ◊ L'usure des articles, notamment les - courroies et engrenages d'entraînements, dents, lames de coupe, lames de tondeuse, chaînes de scie, lames à déchiqueter, ventilateurs de souffleuse, couvercles de dévidoir, ligne de coupe, tubes de souffleuse et d'aspiration, barres-guides, tuyaux à haute pression, roues, poignées, tarières, sacs usées, câbles électriques et autres articles sujets à l'usure au fil du temps.
  - ◊ L'usure des batteries, y compris notamment - les chutes, l'usure et le bris sur le chargeur, l'exposition à des changements extrêmes de températures (chaud ou froid), la batterie laissée trop longtemps sur le chargeur, la batterie laissée trop longtemps non chargée, et une mauvaise utilisation ou un mauvais traitement de la batterie.
- Cette garantie ne couvre pas les dommages causés par le froid, la chaleur, la pluie, l'humidité excessive et les autres conditions environnementales extrêmes.
- Cette garantie ne couvre pas la détérioration normale de la finition extérieure ou l'usure normale sur les produits, y compris notamment les éraflures, fissures, entailles ou dommages causés par des produits chimiques extérieurs.
- Cette garantie n'est pas transférable et s'applique seulement aux nouveaux produits vendus directement par un détaillant autorisé. Cette garantie ne s'applique pas à tout produit, neuf ou d'occasion, acheté par le biais de canaux tiers non autorisés. Pour de l'information sur les détaillants autorisés, communiquez avec notre ligne directe du service à la clientèle au 1-800-618-7474 (lun. au ven., 8 h à 17 h, HNE)
- Tout dommage, perte ou frais consécutif, indirect ou conséquent qui pourrait résulter d'un défaut, d'une défaillance ou d'un dysfonctionnement du produit n'est pas couvert par la garantie.
- La garantie ne comprend pas l'installation, l'assemblage ou les réglages normaux expliqués dans le manuel de l'opérateur. Les frais de livraison du produit au vendeur et les frais de renvoi du produit ou des pièces de rechange au propriétaire ne sont pas couverts par la garantie.

Limites supplémentaires concernant la garantie

Certains États/provinces ne permettent pas l'exclusion ou la limitation de la durée d'une garantie implicite; les restrictions ci-dessus peuvent donc ne pas s'appliquer. Les produits vendus endommagés ou incomplets, vendus tels quels, vendus remis en état ne sont pas couverts par la garantie. Les dommages ou responsabilités provoqués par le transport, une mauvaise manipulation, un mauvais assemblage, une tension ou un câblage incorrect, une mauvaise maintenance, une modification incorrecte ou l'utilisation d'accessoires ou d'outils non spécifiquement recommandés ne sont pas couverts par cette garantie.

Une preuve d'achat (original du reçu de vente daté) doit accompagner toute réclamation de garantie.
Pour les réclamations, allez à scotts.americanlawnmower.com ou communiquez avec notre ligne directe du service à la clientèle de 8 h à 17 h HNE, lun. au ven. au
1-800-618-7474

American Lawn Mower Company The
Great States Corporation
7444 Shadeland Station Way
Indianapolis, IN 46256 États-Unis

Dans le cadre d'un engagement permanent d'amélioration de la qualité, le Fabricant se réserve le droit d'apporter des modifications à des composants ou à la conception si nécessaire.

Rev. 11/01/2018